ISTRUZIONI D'USO CILINDRI

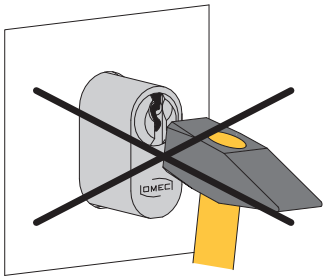

Non forzare l'installazione del cilindro

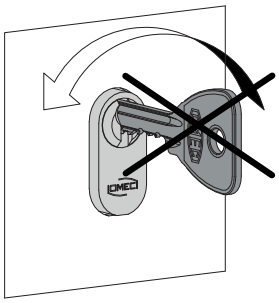

Non ruotare la chiave prima di averla completamente inserita

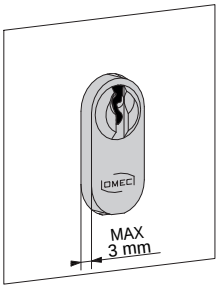

Il cilindro non deve sporgere più di 3 mm

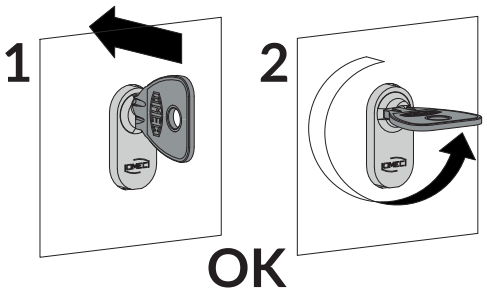

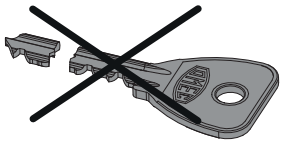

Non usare chiavi danneggiate

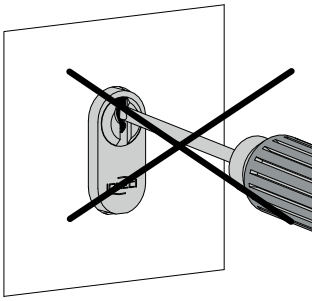

Non inserire corpi estranei nel cilindro

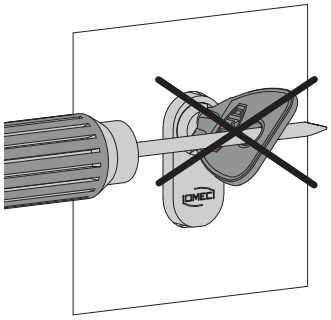

Non forzare la rotazione della chiave

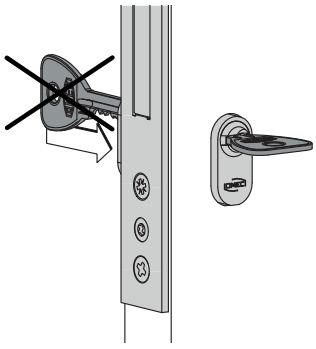

Non inserire contemporaneamente entrambe le chiavi nel cilindro (escluso cilindri serie 222 - 322)

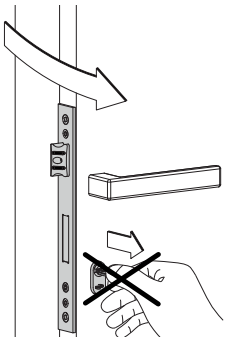

Non tirare la porta con la chiave



Lubrificare frequentemente il cilindro con grafite, non usare olio o grasso