



## MATERIALI

Frontale e molle in acciaio inox
Cassa in acciaio zincato e plastificato



## ESCLUSIONE MANDATA

Per serie:
380 - 780 - 880
390 -790 - 890 - 990
1380 - 1780
Per escludere la seconda mandata piegare la linguetta verso l'interno della serratura con un cacciavite



## FACILE DA TRASFORMARE

Scrocco anti-rumore regolabile ~ 5 mm intercambiabile con rullo e tappo

Per serie 370 - 770 - 870 - 1770 - 1870:
Rullo cod. 0535 e tappo cod. 0371

Per serie 380 - 780 - 880 - 1380 - 1780:
Rullo cod. 0385

Per serie 390 - 790 - 890 - 990:
Rullo cod. 0395

## CATENACCIO E SCROCCO REGOLABILE

Scrocco intercambiabile con rullo cod. 0535



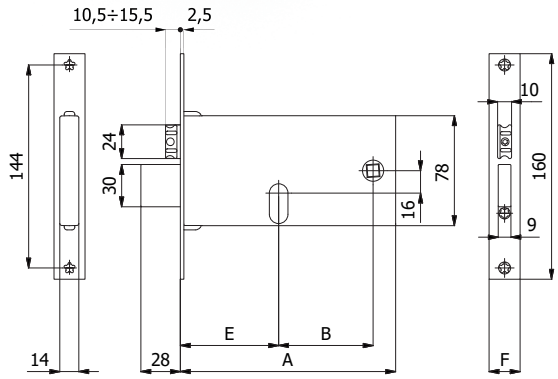


### CARATTERISTICHE COSTRUTTIVE:

Scatola e coperchio in acciaio zincato e plastificato - Frontale in acciaio inox - Catenaccio in acciaio nichelato - Scrocco anti-rumore in lega speciale nichelata - Ingegno maniglia in lega speciale zincata foro ⊓ 8 mm.

### FUNZIONAMENTO:

Catenaccio comandato dalla chiave - Scrocco comandato dalla chiave o dalla maniglia.

### MANO:

Reversibile.

### PARTI IN DOTAZIONE:

Vite cilindro.

| COD. | E | F | A | B | Mandate | kg | | |
|---|---|---|---|---|---|---|---|---|
| **370** | 60 | 16 | 133 | 47 | 3 | 0,51 | 1 | 10 |
| **370/F22** | 60 | 22 | 133 | 47 | 3 | 0,53 | 1 | 10 |
| **770** | 70 | 16 | 153 | 67 | 3 | 0,55 | 1 | 10 |
| **770/F22** | 70 | 22 | 153 | 67 | 3 | 0,57 | 1 | 10 |
| **770-TT/F15** | 70 | 14,6 | 153 | 67 | 3 | 0,56 | 1 | 10 |
| **870** | 80 | 16 | 163 | 67 | 3 | 0,62 | 1 | 10 |
| **870/F22** | 80 | 22 | 163 | 67 | 3 | 0,64 | 1 | 10 |
| **870-TT/F15** | 80 | 14,6 | 163 | 67 | 3 | 0,63 | 1 | 10 |

## CATENACCIO



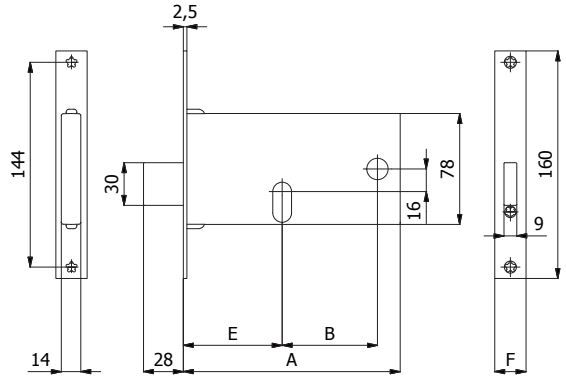


### CARATTERISTICHE COSTRUTTIVE:

Scatola e coperchio in acciaio zincato e plastificato - Frontale in acciaio inox - Catenaccio in acciaio nichelato.

### FUNZIONAMENTO:

Catenaccio comandato dalla chiave.

### MANO:

Unica.

### PARTI IN DOTAZIONE:

Vite cilindro.

| COD. | E | F | A | B | Mandate | kg | | |
|---|---|---|---|---|---|---|---|---|
| **371** | 60 | 16 | 133 | 47 | 3 | 0,38 | 1 | 10 |
| **371/F22** | 60 | 22 | 133 | 47 | 3 | 0,40 | 1 | 10 |
| **771** | 70 | 16 | 153 | 67 | 3 | 0,43 | 1 | 10 |
| **771/F22** | 70 | 22 | 153 | 67 | 3 | 0,45 | 1 | 10 |
| **871** | 80 | 16 | 163 | 67 | 3 | 0,50 | 1 | 10 |
| **871/F22** | 80 | 22 | 163 | 67 | 3 | 0,52 | 1 | 10 |

## CATENACCIO E RULLO REGOLABILE



### CARATTERISTICHE COSTRUTTIVE:
Scatola e coperchio in acciaio zincato e plastificato - Frontale in acciaio inox - Catenaccio in acciaio nichelato - Rullo in ottone nichelato.

### FUNZIONAMENTO:
Catenaccio comandato dalla chiave - Rullo comandato a pressione o dalla chiave.

### MANO:
Unica.

### PARTI IN DOTAZIONE:
Vite cilindro.

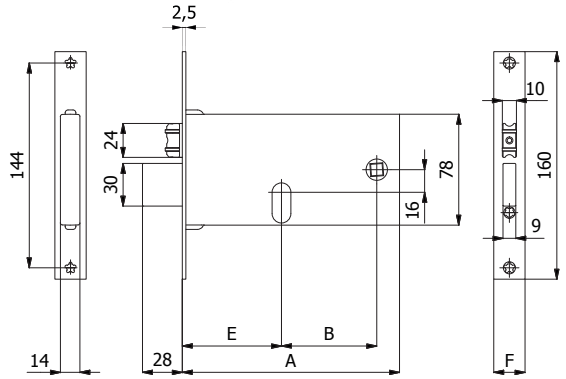


| COD. | E | F | A | B | Mandate | kg | | |
|---|---|---|---|---|---|---|---|---|
| **375** | 60 | 16 | 133 | 47 | 3 | 0,45 | 1 | 10 |
| **375/F22** | 60 | 22 | 133 | 47 | 3 | 0,47 | 1 | 10 |
| **775** | 70 | 16 | 153 | 67 | 3 | 0,49 | 1 | 10 |
| **775/F22** | 70 | 22 | 153 | 67 | 3 | 0,51 | 1 | 10 |
| **875** | 80 | 16 | 163 | 67 | 3 | 0,56 | 1 | 10 |
| **875/F22** | 80 | 22 | 163 | 67 | 3 | 0,58 | 1 | 10 |

## GANCIO



### CARATTERISTICHE COSTRUTTIVE:
Scatola e coperchio in acciaio zincato e plastificato - Frontale in acciaio inox - Gancio in acciaio nichelato.

### FUNZIONAMENTO:
Gancio comandato dalla chiave.

### MANO:
Unica.

### PARTI IN DOTAZIONE:
Vite cilindro.

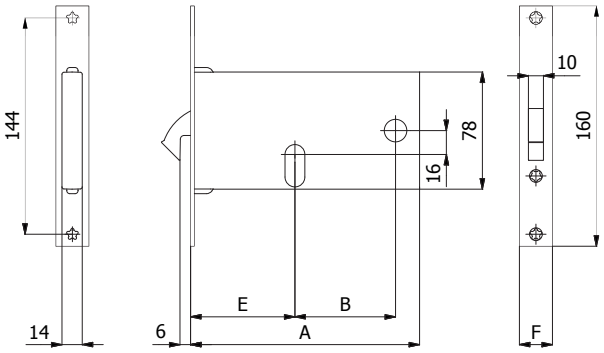


| COD. | E | F | A | B | Mandate | kg | | |
|---|---|---|---|---|---|---|---|---|
| **376** | 60 | 16 | 133 | 47 | 1 | 0,43 | 1 | 10 |
| **376/F22** | 60 | 22 | 133 | 47 | 1 | 0,45 | 1 | 10 |
| **776** | 70 | 16 | 153 | 67 | 1 | 0,48 | 1 | 10 |
| **776/F22** | 70 | 22 | 153 | 67 | 1 | 0,50 | 1 | 10 |

## SCROCCO REGOLABILE CON MANDATE

Scrocco intercambiabile con rullo cod. 0385



### CARATTERISTICHE COSTRUTTIVE:

Scatola e coperchio in acciaio zincato e plastificato - Frontale in acciaio inox - Scrocco anti-rumore in lega speciale nichelata - Ingegno maniglia in lega speciale zincata foro ◫ 8 mm.

### FUNZIONAMENTO:

Mandate comandate dalla chiave - Scrocco comandato dalla chiave o dalla maniglia.

### MANO:

Reversibile.

### PARTI IN DOTAZIONE:

Vite cilindro.

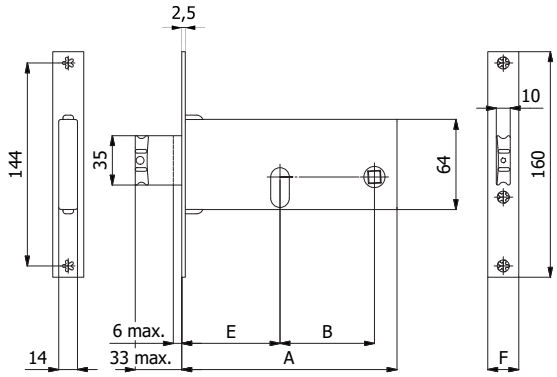


| COD. | E | F | A | B | Mandate | kg | | |
|---|---|---|---|---|---|---|---|---|
| **380** | 60 | 16 | 133 | 47 | 2 | 0,44 | 1 | 10 |
| **380/F22** | 60 | 22 | 133 | 47 | 2 | 0,46 | 1 | 10 |
| **780** | 70 | 16 | 153 | 67 | 2 | 0,48 | 1 | 10 |
| **780/F22** | 70 | 22 | 153 | 67 | 2 | 0,50 | 1 | 10 |
| **780-TT/F15** | 70 | 14,6 | 153 | 67 | 2 | 0,48 | 1 | 10 |
| **880** | 80 | 16 | 163 | 67 | 2 | 0,51 | 1 | 10 |
| **880/F22** | 80 | 22 | 163 | 67 | 2 | 0,53 | 1 | 10 |
| **880-TT/F15** | 80 | 14,6 | 163 | 67 | 2 | 0,51 | 1 | 10 |

## CATENACCIO REGOLABILE



### CARATTERISTICHE COSTRUTTIVE:

Scatola e coperchio in acciaio zincato e plastificato - Frontale in acciaio inox - Catenaccio in lega speciale nichelata.

### FUNZIONAMENTO:

Catenaccio comandato dalla chiave.

### MANO:

Unica.

### PARTI IN DOTAZIONE:

Vite cilindro.

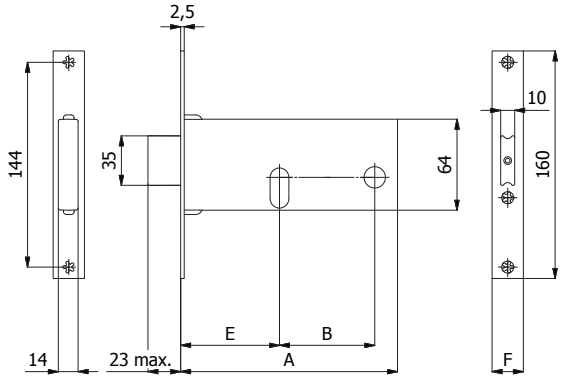


| COD. | E | F | A | B | Mandate | kg | | |
|---|---|---|---|---|---|---|---|---|
| **381** | 60 | 16 | 133 | 47 | 2 | 0,40 | 1 | 10 |
| **381/F22** | 60 | 22 | 133 | 47 | 2 | 0,42 | 1 | 10 |
| **781** | 70 | 16 | 153 | 67 | 2 | 0,44 | 1 | 10 |
| **781/F22** | 70 | 22 | 153 | 67 | 2 | 0,46 | 1 | 10 |
| **881** | 80 | 16 | 163 | 67 | 2 | 0,48 | 1 | 10 |
| **881/F22** | 80 | 22 | 163 | 67 | 2 | 0,50 | 1 | 10 |

## CATENACCIO E SCROCCO REGOLABILE



### CARATTERISTICHE COSTRUTTIVE:

Scatola e coperchio in acciaio zincato e plastificato - Frontale in acciaio inox - Catenaccio in lega speciale nichelata - Scrocco anti-rumore in lega speciale nichelata - Ingegno maniglia in lega speciale zincata foro ◫ 8 mm.

### FUNZIONAMENTO:

Catenaccio comandato dalla chiave - Scrocco comandato dalla chiave o dalla maniglia.

### MANO:

Reversibile.

### PARTI IN DOTAZIONE:

Vite cilindro.

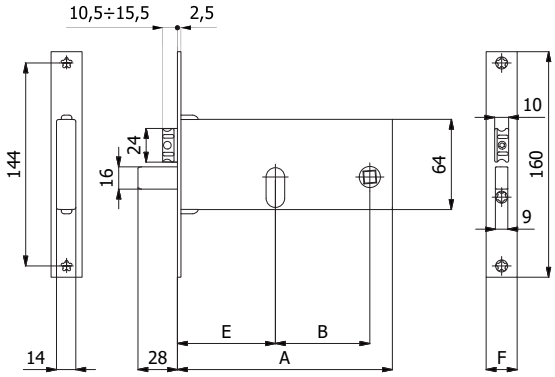


| COD. | E | F | A | B | Mandate | kg | | |
|---|---|---|---|---|---|---|---|---|
| **782** | 70 | 16 | 153 | 67 | 3 | 0,53 | 1 | 10 |
| **782/F22** | 70 | 22 | 153 | 67 | 3 | 0,55 | 1 | 10 |
| **782-TT/F15** | 70 | 14,6 | 153 | 67 | 3 | 0,54 | 1 | 10 |
| **882** | 80 | 16 | 163 | 67 | 3 | 0,56 | 1 | 10 |
| **882/F22** | 80 | 22 | 163 | 67 | 3 | 0,58 | 1 | 10 |
| **882-TT/F15** | 80 | 14,6 | 163 | 67 | 3 | 0,57 | 1 | 10 |

## RULLO REGOLABILE CON MANDATE



### CARATTERISTICHE COSTRUTTIVE:

Scatola e coperchio in acciaio zincato e plastificato - Frontale in acciaio inox - Rullo in ottone nichelato.

### FUNZIONAMENTO:

Mandate comandate dalla chiave - Rullo comandato a pressione o dalla chiave.

### MANO:

Unica.

### PARTI IN DOTAZIONE:

Vite cilindro.

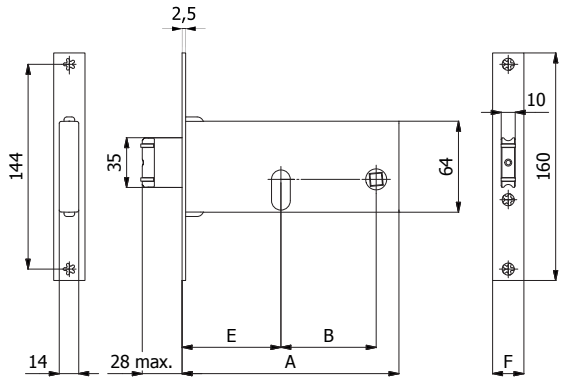


| COD. | E | F | A | B | Mandate | kg | | |
|---|---|---|---|---|---|---|---|---|
| **385** | 60 | 16 | 133 | 47 | 2 | 0,41 | 1 | 10 |
| **385/F22** | 60 | 22 | 133 | 47 | 2 | 0,43 | 1 | 10 |
| **785** | 70 | 16 | 153 | 67 | 2 | 0,47 | 1 | 10 |
| **785/F22** | 70 | 22 | 153 | 67 | 2 | 0,49 | 1 | 10 |
| **885** | 80 | 16 | 163 | 67 | 2 | 0,47 | 1 | 10 |
| **885/F22** | 80 | 22 | 163 | 67 | 2 | 0,49 | 1 | 10 |

## GANCIO



### CARATTERISTICHE COSTRUTTIVE:

Scatola e coperchio in acciaio zincato e plastificato - Frontale in acciaio inox - Gancio in acciaio nichelato.

### FUNZIONAMENTO:

Gancio comandato dalla chiave.

### MANO:

Unica.

### PARTI IN DOTAZIONE:

Vite cilindro.

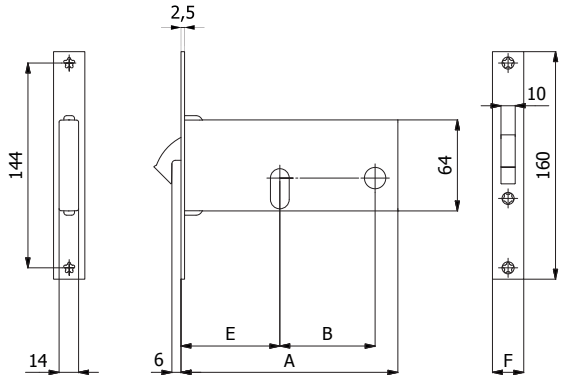


| COD. | E | F | A | B | Mandate | kg | | |
|---|---|---|---|---|---|---|---|---|
| **386** | 60 | 16 | 133 | 47 | 1 | 0,38 | 1 | 10 |
| **386/F22** | 60 | 22 | 133 | 47 | 1 | 0,40 | 1 | 10 |
| **786** | 70 | 16 | 153 | 67 | 1 | 0,41 | 1 | 10 |
| **786/F22** | 70 | 22 | 153 | 67 | 1 | 0,43 | 1 | 10 |

## SCROCCO REGOLABILE CON MANDATE

Scrocco intercambiabile con rullo cod. 0395



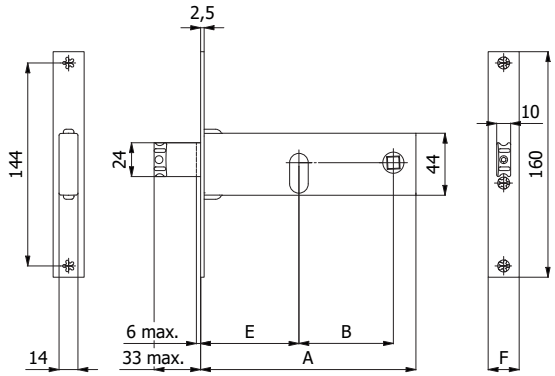


### CARATTERISTICHE COSTRUTTIVE:

Scatola e coperchio in acciaio zincato e plastificato - Frontale in acciaio inox - Scrocco anti-rumore in lega speciale nichelata - Ingegno maniglia in lega speciale zincata foro ◫ 8 mm.

### FUNZIONAMENTO:

Mandate comandate dalla chiave - Scrocco comandato dalla chiave o dalla maniglia.

### MANO:

Reversibile.

### PARTI IN DOTAZIONE:

Vite cilindro.

| COD. | E | F | A | B | Mandate | kg | | |
|---|---|---|---|---|---|---|---|---|
| **390** | 60 | 16 | 133 | 47 | 2 | 0,36 | 1 | 10 |
| **390/F22** | 60 | 22 | 133 | 47 | 2 | 0,38 | 1 | 10 |
| **790** | 70 | 16 | 153 | 67 | 2 | 0,39 | 1 | 10 |
| **790/F22** | 70 | 22 | 153 | 67 | 2 | 0,41 | 1 | 10 |
| **790-TT/F15** | 70 | 14,6 | 153 | 67 | 2 | 0,39 | 1 | 10 |
| **890** | 80 | 16 | 163 | 67 | 2 | 0,40 | 1 | 10 |
| **890/F22** | 80 | 22 | 163 | 67 | 2 | 0,42 | 1 | 10 |
| **890-TT/F15** | 80 | 14,6 | 163 | 67 | 2 | 0,40 | 1 | 10 |
| **990** | 90 | 16 | 173 | 67 | 2 | 0,42 | 1 | 10 |
| **990/F22** | 90 | 22 | 173 | 67 | 2 | 0,44 | 1 | 10 |
| **990-TT/F15** | 90 | 14,6 | 173 | 67 | 2 | 0,42 | 1 | 10 |

## CATENACCIO REGOLABILE



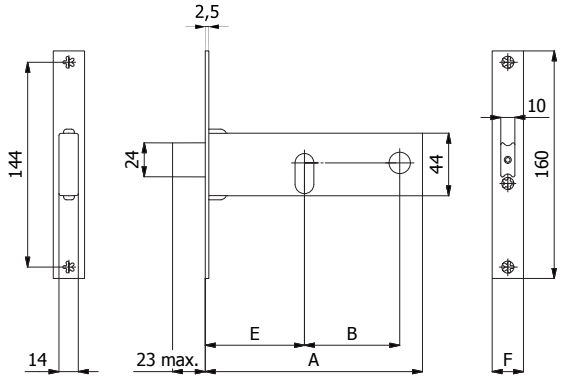


### CARATTERISTICHE COSTRUTTIVE:

Scatola e coperchio in acciaio zincato e plastificato - Frontale in acciaio inox - Catenaccio in lega speciale nichelata.

### FUNZIONAMENTO:

Catenaccio comandato dalla chiave.

### MANO:

Unica.

### PARTI IN DOTAZIONE:

Vite cilindro.

| COD. | E | F | A | B | Mandate | kg | | |
|---|---|---|---|---|---|---|---|---|
| **391** | 60 | 16 | 133 | 47 | 2 | 0,33 | 1 | 10 |
| **391/F22** | 60 | 22 | 133 | 47 | 2 | 0,35 | 1 | 10 |
| **791** | 70 | 16 | 153 | 67 | 2 | 0,36 | 1 | 10 |
| **791/F22** | 70 | 22 | 153 | 67 | 2 | 0,38 | 1 | 10 |
| **891** | 80 | 16 | 163 | 67 | 2 | 0,40 | 1 | 10 |
| **891/F22** | 80 | 22 | 163 | 67 | 2 | 0,42 | 1 | 10 |
| **991** | 90 | 16 | 173 | 67 | 2 | 0,48 | 1 | 10 |
| **991/F22** | 90 | 22 | 173 | 67 | 2 | 0,50 | 1 | 10 |

## RULLO REGOLABILE CON MANDATE



### CARATTERISTICHE COSTRUTTIVE:
Scatola e coperchio in acciaio zincato e plastificato - Frontale in acciaio inox - Rullo in ottone nichelato.

### FUNZIONAMENTO:
Mandate comandate dalla chiave - Rullo comandato a pressione o dalla chiave.

### MANO:
Unica.

### PARTI IN DOTAZIONE:
Vite cilindro.

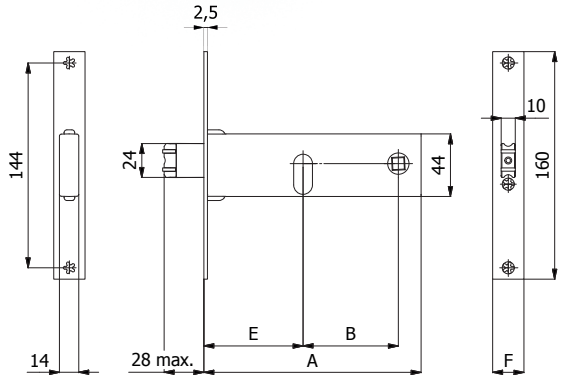


| COD. | E | F | A | B | Mandate | kg | | |
|---|---|---|---|---|---|---|---|---|
| **395** | 60 | 16 | 133 | 47 | 2 | 0,34 | 1 | 10 |
| **395/F22** | 60 | 22 | 133 | 47 | 2 | 0,36 | 1 | 10 |
| **795** | 70 | 16 | 153 | 67 | 2 | 0,38 | 1 | 10 |
| **795/F22** | 70 | 22 | 153 | 67 | 2 | 0,40 | 1 | 10 |
| **895** | 80 | 16 | 163 | 67 | 2 | 0,38 | 1 | 10 |
| **895/F22** | 80 | 22 | 163 | 67 | 2 | 0,40 | 1 | 10 |
| **995** | 90 | 16 | 173 | 67 | 2 | 0,39 | 1 | 10 |
| **995/F22** | 90 | 22 | 173 | 67 | 2 | 0,41 | 1 | 10 |

## GANCIO



### CARATTERISTICHE COSTRUTTIVE:
Scatola e coperchio in acciaio zincato e plastificato - Frontale in acciaio inox - Gancio in lega speciale nichelata.

### FUNZIONAMENTO:
Gancio comandato dalla chiave.

### MANO:
Unica.

### PARTI IN DOTAZIONE:
Vite cilindro.

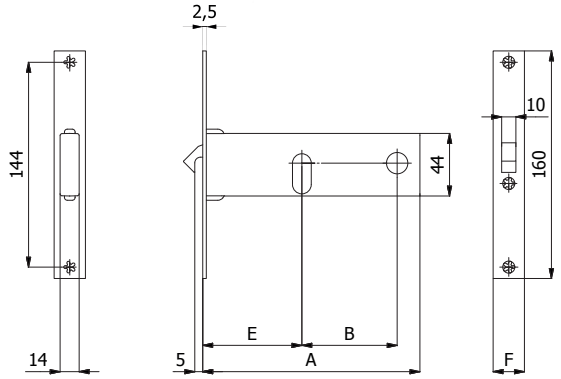


| COD. | E | F | A | B | Mandate | kg | | |
|---|---|---|---|---|---|---|---|---|
| **396** | 60 | 16 | 133 | 47 | 1 | 0,30 | 1 | 10 |
| **396/F22** | 60 | 22 | 133 | 47 | 1 | 0,32 | 1 | 10 |
| **796** | 70 | 16 | 153 | 67 | 1 | 0,33 | 1 | 10 |
| **796/F22** | 70 | 22 | 153 | 67 | 1 | 0,35 | 1 | 10 |

## CATENACCIO E SCROCCO REGOLABILE

Scrocco intercambiabile con rullo cod. 0535



### CARATTERISTICHE COSTRUTTIVE:

Scatola e coperchio in acciaio zincato e plastificato - Frontale in acciaio inox - Catenaccio in acciaio nichelato - Scrocco anti-rumore in lega speciale nichelata - Ingegno maniglia in lega speciale zincata foro ◫ 8 mm.

### FUNZIONAMENTO:

Catenaccio comandato dalla chiave - Scrocco comandato dalla chiave o dalla maniglia.

### MANO:

Reversibile.

### PARTI IN DOTAZIONE:

Vite cilindro.

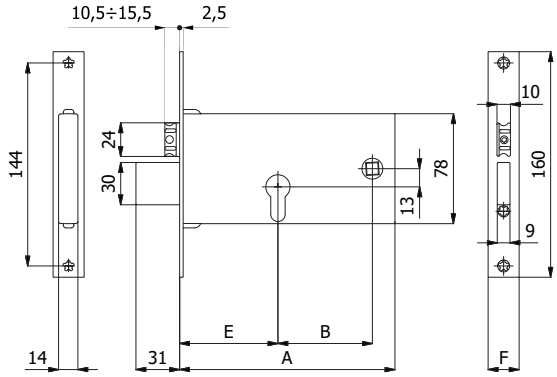


| COD. | E | F | A | B | Mandate | kg | | |
|---|---|---|---|---|---|---|---|---|
| **1770** | 70 | 16 | 153 | 67 | 3 | 0,58 | 1 | 10 |
| **1770/F22** | 70 | 22 | 153 | 67 | 3 | 0,60 | 1 | 10 |

## CATENACCIO E SCROCCO REGOLABILE

QUADRO MANIGLIA RIBASSATO

Scrocco intercambiabile con rullo cod. 0535

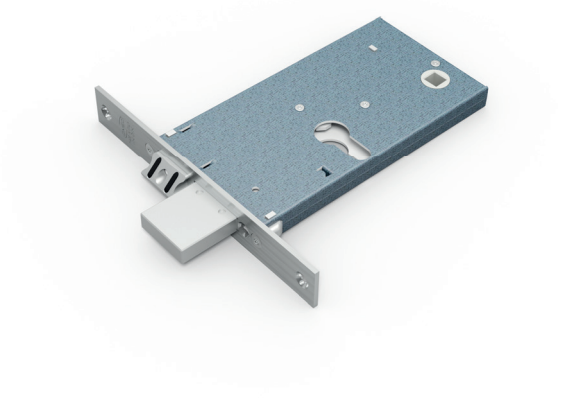

### CARATTERISTICHE COSTRUTTIVE:

Scatola e coperchio in acciaio zincato e plastificato - Frontale in acciaio inox - Catenaccio in acciaio nichelato - Scrocco anti-rumore in lega speciale nichelata - Ingegno maniglia in lega speciale zincata foro ◫ 8 mm.

### FUNZIONAMENTO:

Catenaccio comandato dalla chiave - Scrocco comandato dalla chiave o dalla maniglia.

### MANO:

Reversibile.

### PARTI IN DOTAZIONE:

Vite cilindro.

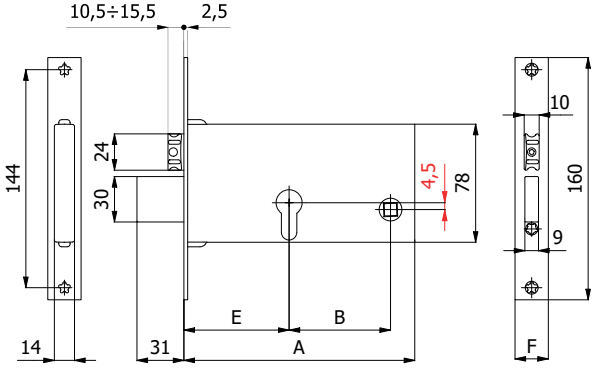


| COD. | E | F | A | B | Mandate | kg | | |
|---|---|---|---|---|---|---|---|---|
| **1870.70.16** | 70 | 16 | 153 | 67 | 3 | 0,58 | 1 | 10 |
| **1870.70.22** | 70 | 22 | 153 | 67 | 3 | 0,60 | 1 | 10 |

## CATENACCIO



### CARATTERISTICHE COSTRUTTIVE:
Scatola e coperchio in acciaio zincato e plastificato - Frontale in acciaio inox - Catenaccio in acciaio nichelato.

### FUNZIONAMENTO:
Catenaccio comandato dalla chiave.

### MANO:
Unica.

### PARTI IN DOTAZIONE:
Vite cilindro.

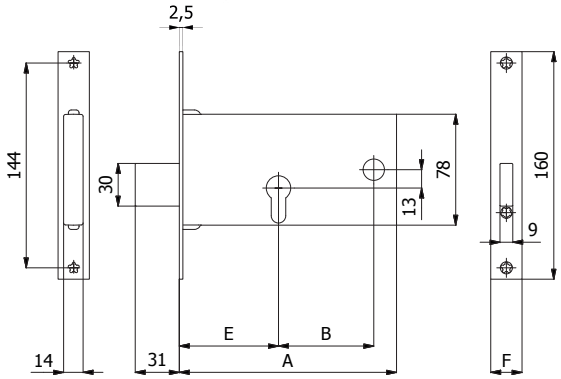


| COD. | E | F | A | B | Mandate | kg | | |
|---|---|---|---|---|---|---|---|---|
| **1771** | 70 | 16 | 153 | 67 | 3 | 0,51 | 1 | 10 |
| **1771/F22** | 70 | 22 | 153 | 67 | 3 | 0,53 | 1 | 10 |

## CATENACCIO E RULLO REGOLABILE



### CARATTERISTICHE COSTRUTTIVE:
Scatola e coperchio in acciaio zincato e plastificato - Frontale in acciaio inox - Catenaccio in acciaio nichelato - Rullo in ottone nichelato.

### FUNZIONAMENTO:
Catenaccio comandato dalla chiave - Rullo comandato a pressione o dalla chiave.

### MANO:
Unica.

### PARTI IN DOTAZIONE:
Vite cilindro.

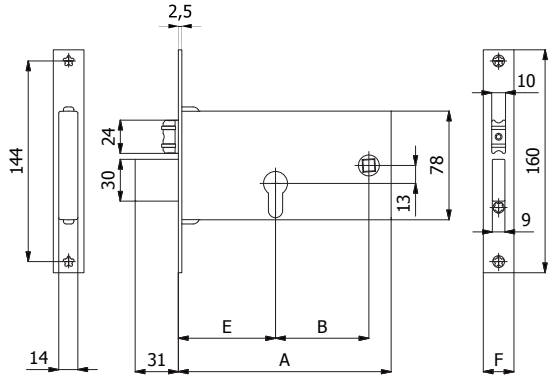


| COD. | E | F | A | B | Mandate | kg | | |
|---|---|---|---|---|---|---|---|---|
| **1775** | 70 | 16 | 153 | 67 | 3 | 0,53 | 1 | 10 |
| **1775/F22** | 70 | 22 | 153 | 67 | 3 | 0,55 | 1 | 10 |

## GANCIO



### CARATTERISTICHE COSTRUTTIVE:

Scatola e coperchio in acciaio zincato e plastificato - Frontale in acciaio inox - Gancio in acciaio nichelato.

### FUNZIONAMENTO:

Gancio comandato dalla chiave.

### MANO:

Unica.

### PARTI IN DOTAZIONE:

Vite cilindro.

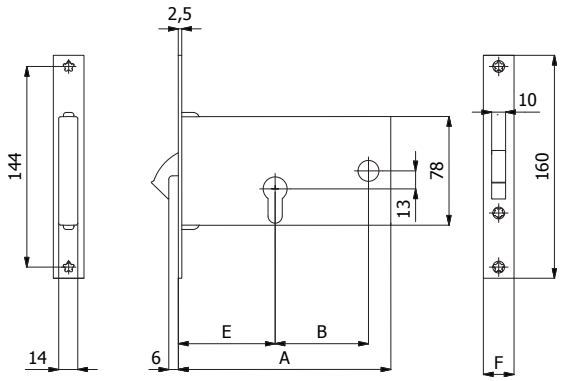


| COD. | E | F | A | B | Mandate | kg | | |
|---|---|---|---|---|---|---|---|---|
| **1776** | 70 | 16 | 153 | 67 | 1 | 0,51 | 1 | 10 |
| **1776/F22** | 70 | 22 | 153 | 67 | 1 | 0,53 | 1 | 10 |

## SCROCCO REGOLABILE CON MANDATE

Scrocco intercambiabile con rullo cod. 0385



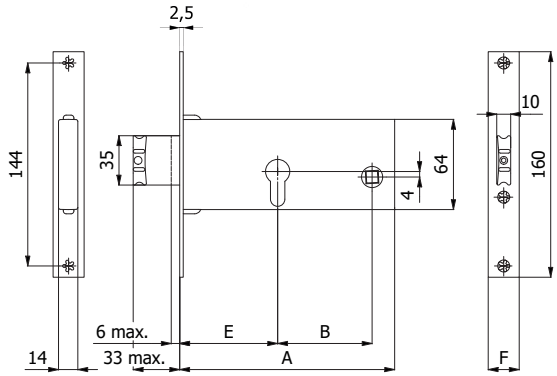


### CARATTERISTICHE COSTRUTTIVE:

Scatola e coperchio in acciaio zincato e plastificato - Frontale in acciaio inox - Scrocco anti-rumore in lega speciale nichelata - Ingegno maniglia in lega speciale zincata foro ⌖ 8 mm.

### FUNZIONAMENTO:

Mandate comandate dalla chiave - Scrocco comandato dalla chiave o dalla maniglia.

### MANO:

Reversibile.

### PARTI IN DOTAZIONE:

Vite cilindro.

| COD. | E | F | A | B | Mandate | kg | | |
|---|---|---|---|---|---|---|---|---|
| 1380 | 60 | 16 | 133 | 47 | 2 | 0,46 | 1 | 10 |
| 1380/F22 | 60 | 22 | 133 | 47 | 2 | 0,48 | 1 | 10 |
| 1780 | 70 | 16 | 153 | 67 | 2 | 0,50 | 1 | 10 |
| 1780/F22 | 70 | 22 | 153 | 67 | 2 | 0,52 | 1 | 10 |

## CATENACCIO REGOLABILE



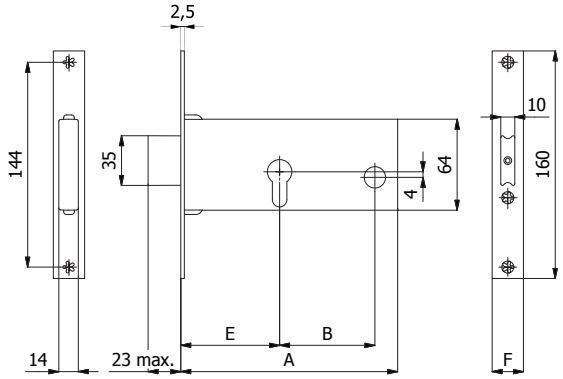


### CARATTERISTICHE COSTRUTTIVE:

Scatola e coperchio in acciaio zincato e plastificato - Frontale in acciaio inox - Catenaccio in lega speciale nichelata.

### FUNZIONAMENTO:

Catenaccio comandato dalla chiave.

### MANO:

Unica.

### PARTI IN DOTAZIONE:

Vite cilindro.

| COD. | E | F | A | B | Mandate | kg | | |
|---|---|---|---|---|---|---|---|---|
| 1381 | 60 | 16 | 133 | 47 | 2 | 0,42 | 1 | 10 |
| 1381/F22 | 60 | 22 | 133 | 47 | 2 | 0,44 | 1 | 10 |
| 1781 | 70 | 16 | 153 | 67 | 2 | 0,46 | 1 | 10 |
| 1781/F22 | 70 | 22 | 153 | 67 | 2 | 0,48 | 1 | 10 |

## RULLO REGOLABILE CON MANDATE



### CARATTERISTICHE COSTRUTTIVE:

Scatola e coperchio in acciaio zincato e plastificato - Frontale in acciaio inox - Rullo in ottone nichelato.

### FUNZIONAMENTO:

Mandate comandate dalla chiave - Rullo comandato a pressione o dalla chiave.

### MANO:

Unica.

### PARTI IN DOTAZIONE:

Vite cilindro.

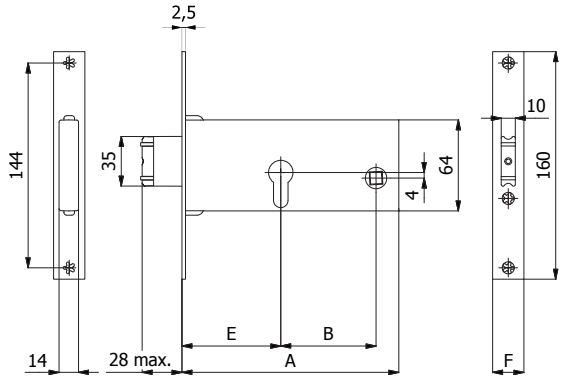


| COD. | E | F | A | B | Mandate | kg | | |
|---|---|---|---|---|---|---|---|---|
| 1385 | 60 | 16 | 133 | 47 | 2 | 0,45 | 1 | 10 |
| 1385/F22 | 60 | 22 | 133 | 47 | 2 | 0,47 | 1 | 10 |
| 1785 | 70 | 16 | 153 | 67 | 2 | 0,49 | 1 | 10 |
| 1785/F22 | 70 | 22 | 153 | 67 | 2 | 0,51 | 1 | 10 |

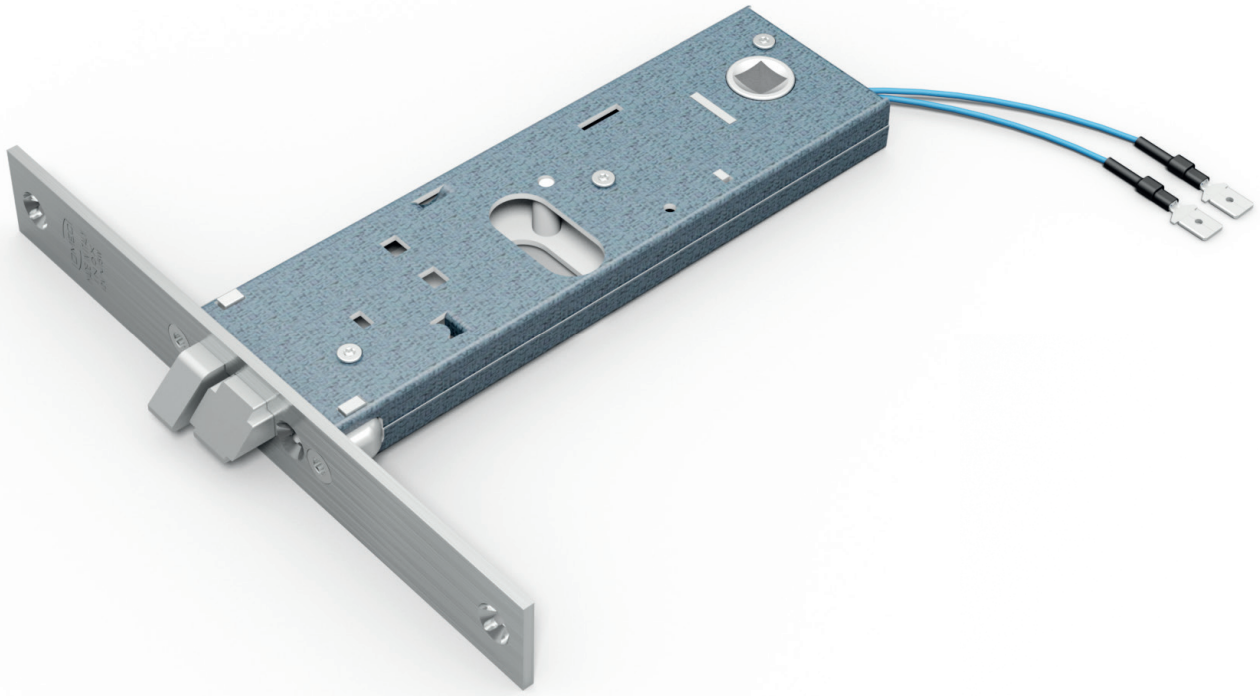

## SICUREZZA

Il funzionamento è garantito anche in mancanza di corrente

## MATERIALI

Frontale e molle in acciaio inox

Cassa in acciaio zincato e plastificato

## COLLEGAMENTO RAPIDO

Morsetti (faston) per un collegamento elettrico facile e veloce: i fili fuoriescono dalla cassa della serratura e per collegarli non c'è bisogno di cacciavite o chiave esagonale

## ALIMENTAZIONE

Per l'installazione utilizzare trasformatori 12V-15W

Bobina con blocchetto antistrappo cod. 035

## SCROCCO CON MANDATA

Con dispositivo per esclusione mandata

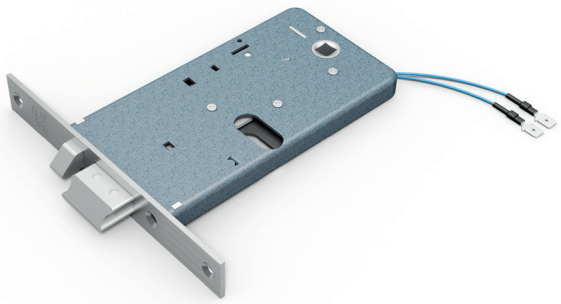

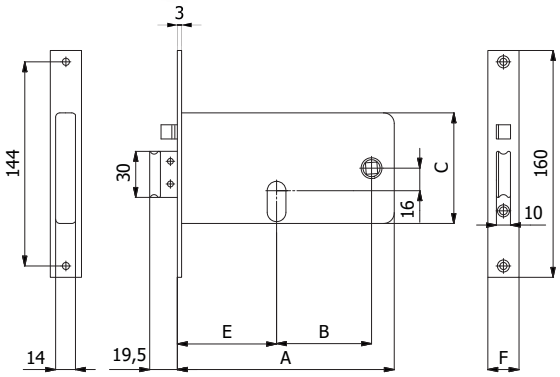


### CARATTERISTICHE COSTRUTTIVE:

Scatola e coperchio in acciaio zincato e plastificato - Frontale in acciaio inox - Scrocco in lega speciale nichelata - Pistone di ricarica in acciaio nichelato - Ingegno maniglia in lega speciale zincata foro ⌀ 8 mm - Gruppo bobine cod. 035 (12V-15W a.c.) CE.

### FUNZIONAMENTO:

Mandata comandata dalla chiave - Scrocco comandato dalla chiave, dalla maniglia, dal comando elettrico a distanza o dal pulsante meccanico cod. 058 - Il funzionamento é garantito anche in mancanza di corrente.

### FERMO A GIORNO:

Con il pulsante meccanico cod. 059 é consentito il bloccaggio dell'elettroserratura in posizione di "aperto".

### MANO:

Reversibile.

### PARTI IN DOTAZIONE:

Vite cilindro, istruzioni di montaggio.

| COD. | E | F | A | B | C | Mandate | kg | | |
|---|---|---|---|---|---|---|---|---|---|
| **377** | 60 | 16 | 133 | 47 | 84 | 1 | 0,55 | 1 | 10 |
| **377/F22** | 60 | 22 | 133 | 47 | 84 | 1 | 0,58 | 1 | 10 |
| **777** | 70 | 16 | 153 | 67 | 78 | 1 | 0,59 | 1 | 10 |
| **777/F22** | 70 | 22 | 153 | 67 | 78 | 1 | 0,61 | 1 | 10 |
| **877** | 80 | 16 | 163 | 67 | 78 | 1 | 0,65 | 1 | 10 |
| **877/F22** | 80 | 22 | 163 | 67 | 78 | 1 | 0,67 | 1 | 10 |

## CATENACCIO E SCROCCO (NON REVERSIBILE)

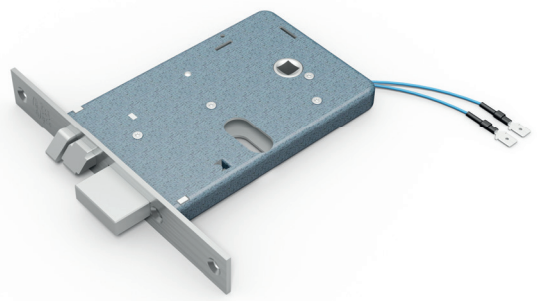

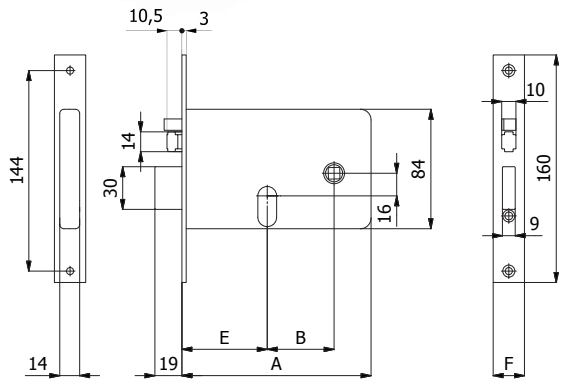


### CARATTERISTICHE COSTRUTTIVE:

Scatola e coperchio in acciaio zincato e plastificato - Frontale in acciaio nichelato e cromato - Catenaccio e pistone di ricarica in acciaio nichelato - Scrocco in lega speciale nichelata - Ingegno maniglia in lega speciale zincata foro ⌀ 8 mm - Gruppo bobine cod. 035 (12V-15W a.c.) CE.

### FUNZIONAMENTO:

Catenaccio comandato dalla chiave - Scrocco comandato dalla chiave, dalla maniglia, dal comando elettrico a distanza o dal pulsante meccanico cod. 058 - Il funzionamento é garantito anche in mancanza di corrente.

### FERMO A GIORNO:

Con il pulsante meccanico cod. 059 é consentito il bloccaggio dell'elettroserratura in posizione di "aperto".

### MANO:

DX = destra - SX = sinistra.

### PARTI IN DOTAZIONE:

Vite cilindro.

| COD. | E | F | A | B | Mandate | kg | | |
|---|---|---|---|---|---|---|---|---|
| **378 DX** | 60 | 16 | 133 | 47 | 2 | 0,56 | 1 | 10 |
| **378 SX** | 60 | 16 | 133 | 47 | 2 | 0,56 | 1 | 10 |
| **378/F22 DX** | 60 | 22 | 133 | 47 | 2 | 0,58 | 1 | 10 |
| **378/F22 SX** | 60 | 22 | 133 | 47 | 2 | 0,58 | 1 | 10 |

## CATENACCIO E SCROCCO

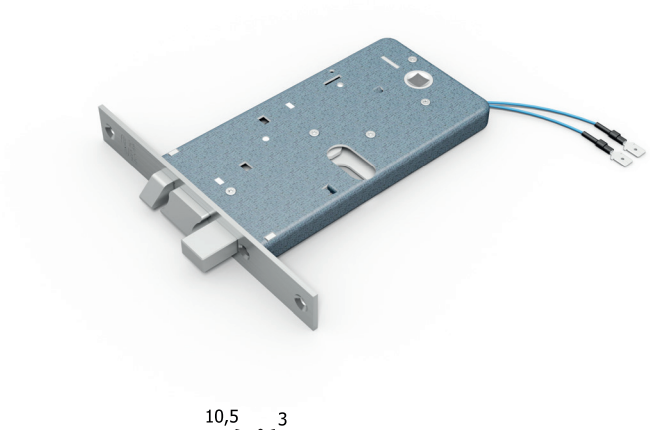

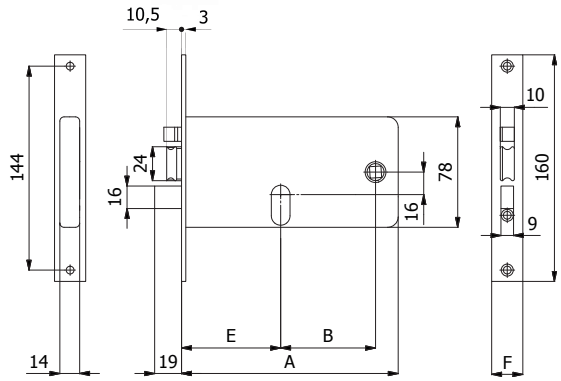


### CARATTERISTICHE COSTRUTTIVE:

Scatola e coperchio in acciaio zincato e plastificato - Frontale in acciaio nichelato e cromato - Catenaccio e scrocco in lega speciale nichelata - Pistone di ricarica in acciaio nichelato - Ingegno maniglia in lega speciale zincata foro ⌀ 8 mm - Gruppo bobine cod. 035 (12V-15W a.c.) CE.

### FUNZIONAMENTO:

Catenaccio comandato dalla chiave - Scrocco comandato dalla chiave, dalla maniglia, dal comando elettrico a distanza o dal pulsante meccanico cod. 058 - Il funzionamento é garantito anche in mancanza di corrente.

### FERMO A GIORNO:

Con il pulsante meccanico cod. 059 é consentito il bloccaggio dell'elettroserratura in posizione di "aperto".

### MANO:

Reversibile.

### PARTI IN DOTAZIONE:

Vite cilindro, istruzioni di montaggio.

| COD. | E | F | A | B | Mandate | kg | | |
|---|---|---|---|---|---|---|---|---|
| **778** | 70 | 16 | 153 | 67 | 2 | 0,63 | 1 | 10 |
| **778/F22** | 70 | 22 | 153 | 67 | 2 | 0,65 | 1 | 10 |
| **878** | 80 | 16 | 163 | 67 | 2 | 0,70 | 1 | 10 |
| **878/F22** | 80 | 22 | 163 | 67 | 2 | 0,72 | 1 | 10 |

## SCROCCO CON MANDATA

Con dispositivo per esclusione mandata

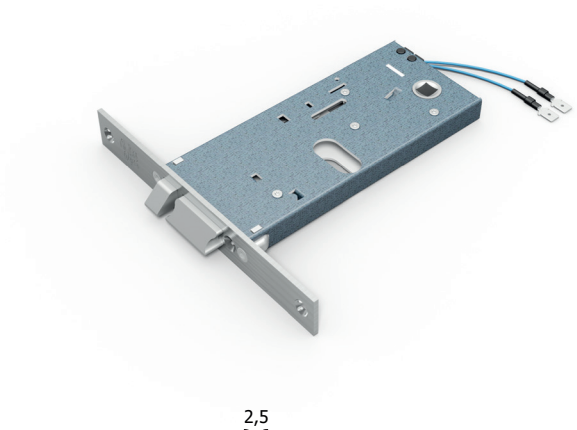

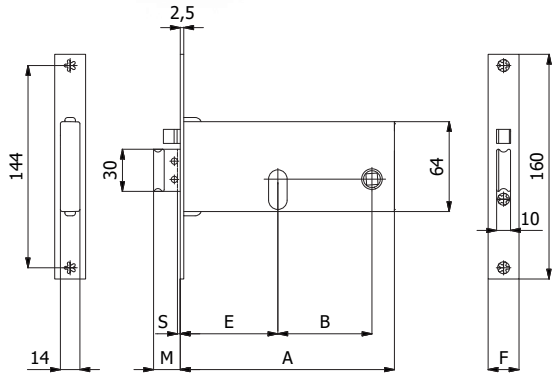


### CARATTERISTICHE COSTRUTTIVE:

Scatola e coperchio in acciaio zincato e plastificato - Frontale in acciaio inox - Scrocco in lega speciale nichelata - Pistone di ricarica in acciaio nichelato - Ingegno maniglia in lega speciale zincata foro ⌀ 8 mm - Gruppo bobine cod. 035 (12V-15W a.c.) CE.

### FUNZIONAMENTO:

Mandata comandata dalla chiave - Scrocco comandato dalla chiave, dalla maniglia, dal comando elettrico a distanza o dal pulsante meccanico cod. 058 - Il funzionamento é garantito anche in mancanza di corrente.

### FERMO A GIORNO:

Con il pulsante meccanico cod. 059 é consentito il bloccaggio dell'elettroserratura in posizione di "aperto".

### MANO:

Reversibile.

### PARTI IN DOTAZIONE:

Vite cilindro, istruzioni di montaggio.

| COD. | E | F | A | B | M | S | Mandate | kg | | |
|---|---|---|---|---|---|---|---|---|---|---|
| **388** | 60 | 16 | 133 | 47 | 19 | - | 1 | 0,49 | 1 | 10 |
| **388/F22** | 60 | 22 | 133 | 47 | 19 | - | 1 | 0,51 | 1 | 10 |
| **788** | 70 | 16 | 153 | 67 | 19 | - | 1 | 0,54 | 1 | 10 |
| **788/F22** | 70 | 22 | 153 | 67 | 19 | - | 1 | 0,56 | 1 | 10 |
| **788-TT/F15** | 70 | 14,6 | 153 | 67 | 24 | 6 | 1 | 0,55 | 1 | 10 |
| **888** | 80 | 16 | 163 | 67 | 19 | - | 1 | 0,55 | 1 | 10 |
| **888/F22** | 80 | 22 | 163 | 67 | 19 | - | 1 | 0,57 | 1 | 10 |
| **888-TT/F15** | 80 | 14,6 | 163 | 67 | 24 | 6 | 1 | 0,56 | 1 | 10 |

## SCROCCO (NON REVERSIBILE)

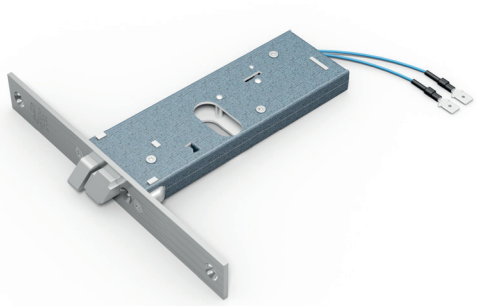

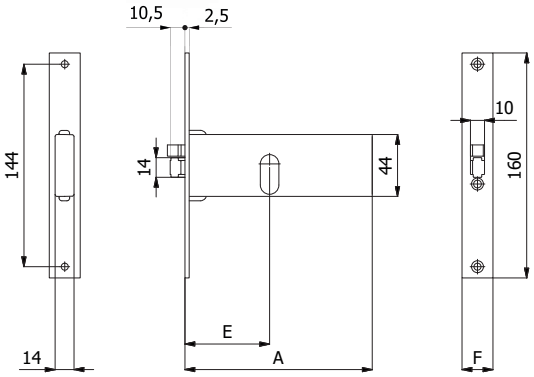


### CARATTERISTICHE COSTRUTTIVE:

Scatola e coperchio in acciaio zincato e plastificato - Frontale in acciaio inox - Scrocco in lega speciale nichelata - Pistone di ricarica in acciaio nichelato - Gruppo bobine cod. 035 (12V-15W a.c.) CE.

### FUNZIONAMENTO:

Scrocco comandato dalla chiave, dal comando elettrico a distanza o dal pulsante meccanico cod. 058 - Il funzionamento é garantito anche in mancanza di corrente.

### FERMO A GIORNO:

Con il pulsante meccanico cod. 059 é consentito il bloccaggio dell'elettroserratura in posizione di "aperto".

### MANO:

DX = destra - SX = sinistra.

### PARTI IN DOTAZIONE:

Vite cilindro.

| COD. | E | F | A | kg | | |
|---|---|---|---|---|---|---|
| **399 DX** | 60 | 16 | 133 | 0,33 | 1 | 10 |
| **399 SX** | 60 | 16 | 133 | 0,33 | 1 | 10 |
| **399/F22 DX** | 60 | 22 | 133 | 0,35 | 1 | 10 |
| **399/F22 SX** | 60 | 22 | 133 | 0,35 | 1 | 10 |

## SCROCCO

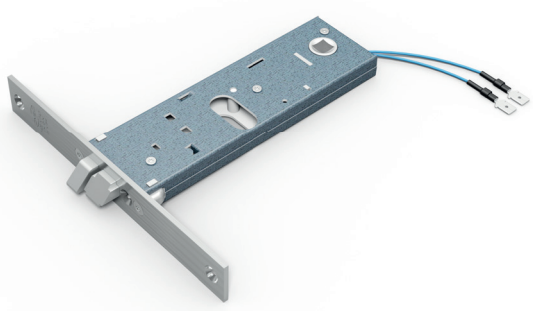

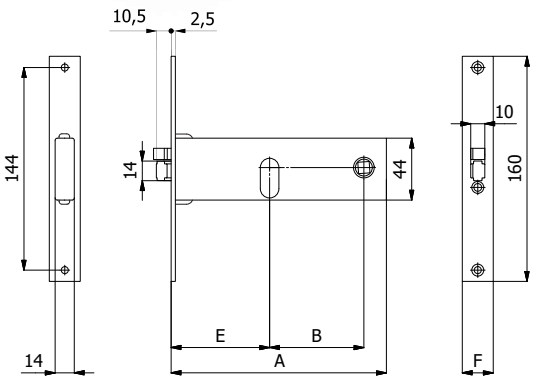


### CARATTERISTICHE COSTRUTTIVE:

Scatola e coperchio in acciaio zincato e plastificato - Frontale in acciaio inox - Scrocco in lega speciale nichelata - Pistone di ricarica in acciaio nichelato - Ingegno maniglia in lega speciale zincata foro ⌀ 8 mm - Gruppo bobine cod. 035 (12V-15W a.c.) CE.

### FUNZIONAMENTO:

Scrocco comandato dalla chiave, dalla maniglia, dal comando elettrico a distanza o dal pulsante meccanico cod. 058 - Il funzionamento é garantito anche in mancanza di corrente.

### FERMO A GIORNO:

Con il pulsante meccanico cod. 059 é consentito il bloccaggio dell'elettroserratura in posizione di "aperto".

### MANO:

Reversibile.

### PARTI IN DOTAZIONE:

Vite cilindro, istruzioni di montaggio.

| COD. | E | F | A | B | kg | | |
|---|---|---|---|---|---|---|---|
| **799** | 70 | 16 | 153 | 67 | 0,38 | 1 | 10 |
| **799/F22** | 70 | 22 | 153 | 67 | 0,40 | 1 | 10 |
| **899** | 80 | 16 | 163 | 67 | 0,39 | 1 | 10 |
| **899/F22** | 80 | 22 | 163 | 67 | 0,41 | 1 | 10 |
| **999** | 90 | 16 | 173 | 67 | 0,41 | 1 | 10 |
| **999/F22** | 90 | 22 | 173 | 67 | 0,43 | 1 | 10 |

## SCROCCO CON MANDATA

Con dispositivo per esclusione mandata

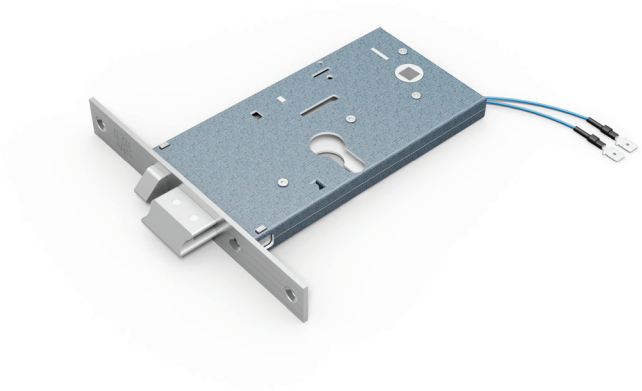

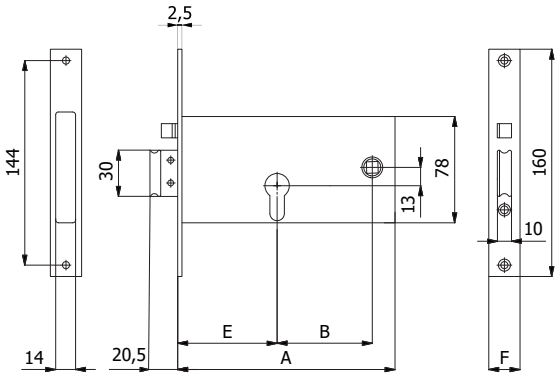


### CARATTERISTICHE COSTRUTTIVE:

Scatola e coperchio in acciaio zincato e plastificato - Frontale in acciaio inox - Scrocco in lega speciale nichelata - Pistone di ricarica in acciaio nichelato - Ingegno maniglia in lega speciale zincata foro ⌀ 8 mm - Gruppo bobine cod. 035 (12V-15W a.c.) CE.

### FUNZIONAMENTO:

Mandata comandata dalla chiave - Scrocco comandato dalla chiave, dalla maniglia, dal comando elettrico a distanza o dal pulsante meccanico cod. 058 - Il funzionamento é garantito anche in mancanza di corrente.

### FERMO A GIORNO:

Con il pulsante meccanico cod. 059 é consentito il bloccaggio dell'elettroserratura in posizione di "aperto".

### MANO:

Reversibile.

### PARTI IN DOTAZIONE:

Vite cilindro, istruzioni di montaggio.

| COD. | E | F | A | B | Mandate | kg | | |
|---|---|---|---|---|---|---|---|---|
| **1777** | 70 | 16 | 153 | 67 | 1 | 0,60 | 1 | 10 |
| **1777/F22** | 70 | 22 | 153 | 67 | 1 | 0,62 | 1 | 10 |

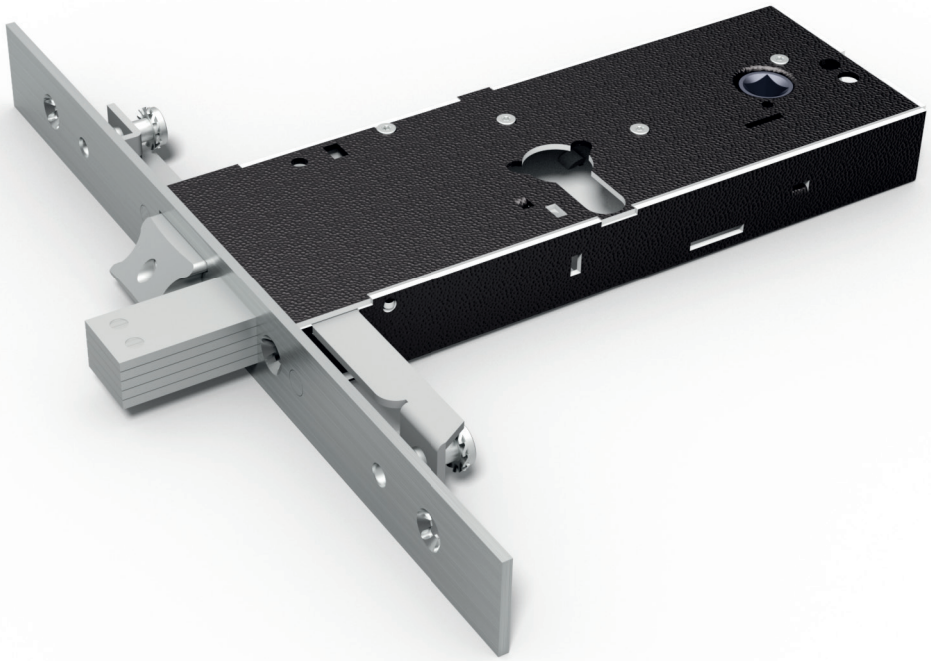

## SICUREZZA

Catenaccio lamellare in acciaio

Fino a 3 punti di chiusura

Versioni disponibili con cilindro europeo e cilindro a spillo

## MATERIALI

Frontale e molle in acciaio inox

Cassa zincata e plastificata

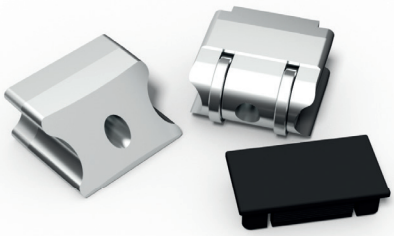

## FACILE DA TRASFORMARE

Scrocco regolabile ~ 5 mm intercambiabile con rullo e tappo

Rullo cod. 05935

Tappo cod. 05931

## CILINDRO A SPILLO

Cod. 4062 con chiavi standard

Cod. 4062/1 con chiavi lunghe



## CATENACCIO E SCROCCO REGOLABILE

Scrocco intercambiabile con rullo cod. 05935



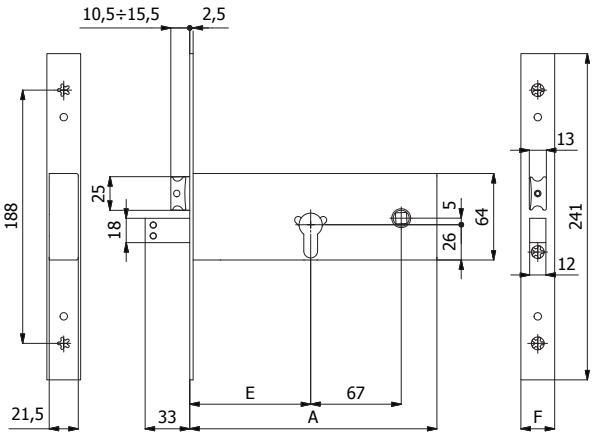


### CARATTERISTICHE COSTRUTTIVE:

Scatola e coperchio in acciaio zincato e plastificato - Frontale in acciaio inox - Catenaccio in acciaio nichelato - Scrocco in lega speciale nichelata - Ingegno maniglia in acciaio brunito foro ⊡ 8 mm.

### FUNZIONAMENTO:

Catenaccio comandato dalla chiave - Scrocco comandato dalla chiave o dalla maniglia.

### MANO:

Reversibile.

### PARTI IN DOTAZIONE:

2 sottofrontali cod. 0624 N (frontale 25 mm) oppure 2 cod. 0625 N (frontale 22 mm), viti di fissaggio in acciaio inox, istruzioni di montaggio.

Per serie 1940: 2 borchie cod. 0120 N, vite cilindro.
Per serie 4940: cilindro a spillo cod. 4062 o 4062/1 (con chiavi lunghe), 3 chiavi, 2 borchie cod. 0441 N.

| COD. | E | F | A | Mandate | Cilindro | Chiave | kg | | |
|---|---|---|---|---|---|---|---|---|---|
| **1940** | 90 | 25 | 186 | 3 | | | 0,96 | 1 | 5 |
| **1940/F22** | 90 | 22 | 186 | 3 | | - | 0,94 | 1 | 5 |
| **11140** | 110 | 25 | 206 | 3 | | | 1,03 | 1 | 5 |
| **11140/F22** | 110 | 22 | 206 | 3 | | | 1,01 | 1 | 5 |
| **4940** | 90 | 25 | 186 | 3 | | | 1,04 | 1 | 5 |
| **4940/F22** | 90 | 22 | 186 | 3 | cod. 4062 | cod. 4100 | 1,02 | 1 | 5 |
| **41140** | 110 | 25 | 206 | 3 | | | 1,11 | 1 | 5 |
| **41140/F22** | 110 | 22 | 206 | 3 | | | 1,09 | 1 | 5 |
| **4***/1** | | Chiavi lunghe | | | cod. 4062/1 | cod. 4101 | + 0,02 | - | - |

## CATENACCIO



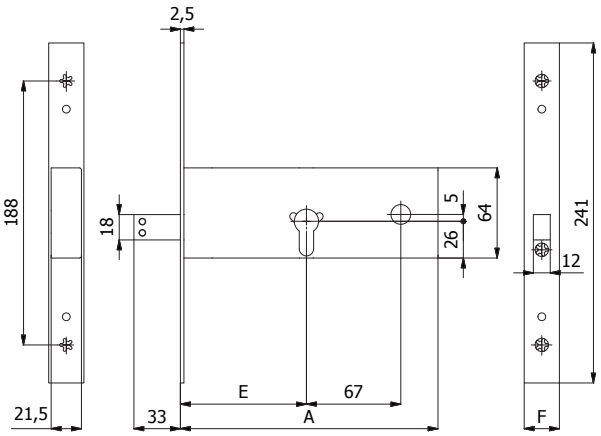


### CARATTERISTICHE COSTRUTTIVE:

Scatola e coperchio in acciaio zincato e plastificato - Frontale in acciaio inox - Catenaccio in acciaio nichelato.

### FUNZIONAMENTO:

Catenaccio comandato dalla chiave.

### MANO:

Unica.

### PARTI IN DOTAZIONE:

2 sottofrontali cod. 0624 N (frontale 25 mm) oppure 2 cod. 0625 N (frontale 22 mm), viti di fissaggio in acciaio inox, istruzioni di montaggio.

Per serie 1941: 2 borchie cod. 0120 N, vite cilindro.
Per serie 4941: cilindro a spillo cod. 4062 o 4062/1 (con chiavi lunghe), 3 chiavi, 2 borchie cod. 0441 N.

| COD. | E | F | A | Mandate | Cilindro | Chiave | kg | | |
|---|---|---|---|---|---|---|---|---|---|
| **1941** | 90 | 25 | 186 | 3 | | | 0,76 | 1 | 5 |
| **1941/F22** | 90 | 22 | 186 | 3 | | - | 0,74 | 1 | 5 |
| **11141** | 110 | 25 | 206 | 3 | | | 0,83 | 1 | 5 |
| **11141/F22** | 110 | 22 | 206 | 3 | | | 0,81 | 1 | 5 |
| **4941** | 90 | 25 | 186 | 3 | | | 0,84 | 1 | 5 |
| **4941/F22** | 90 | 22 | 186 | 3 | cod. 4062 | cod. 4100 | 0,82 | 1 | 5 |
| **41141** | 110 | 25 | 206 | 3 | | | 0,91 | 1 | 5 |
| **41141/F22** | 110 | 22 | 206 | 3 | | | 0,89 | 1 | 5 |
| **4***/1** | Chiavi lunghe | | | | cod. 4062/1 | cod. 4101 | + 0,02 | - | - |

## CATENACCIO E RULLO REGOLABILE



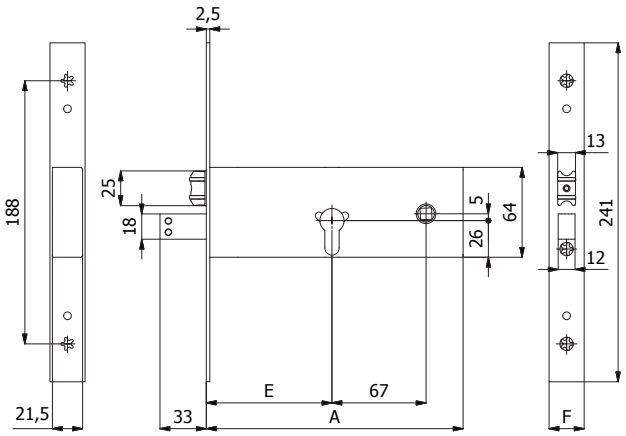


### CARATTERISTICHE COSTRUTTIVE:

Scatola e coperchio in acciaio zincato e plastificato - Frontale in acciaio inox - Catenaccio in acciaio nichelato - Rullo in ottone nichelato.

### FUNZIONAMENTO:

Catenaccio comandato dalla chiave - Rullo comandato a pressione o dalla chiave.

### MANO:

Unica.

### PARTI IN DOTAZIONE:

2 sottofrontali cod. 0624 N (frontale 25 mm) oppure 2 cod. 0625 N (frontale 22 mm), viti di fissaggio in acciaio inox, istruzioni di montaggio.

Per serie 1945: 2 borchie cod. 0120 N, vite cilindro.
Per serie 4945: cilindro a spillo cod. 4062 o 4062/1 (con chiavi lunghe), 3 chiavi, 2 borchie cod. 0441 N.

| COD. | E | F | A | Mandate | Cilindro | Chiave | kg | | |
|---|---|---|---|---|---|---|---|---|---|
| **1945** | 90 | 25 | 186 | 3 | | | 0,96 | 1 | 5 |
| **1945/F22** | 90 | 22 | 186 | 3 | | - | 0,94 | 1 | 5 |
| **11145** | 110 | 25 | 206 | 3 | | | 1,03 | 1 | 5 |
| **11145/F22** | 110 | 22 | 206 | 3 | | | 1,01 | 1 | 5 |
| **4945** | 90 | 25 | 186 | 3 | | | 1,04 | 1 | 5 |
| **4945/F22** | 90 | 22 | 186 | 3 | cod. 4062 | cod. 4100 | 1,02 | 1 | 5 |
| **41145** | 110 | 25 | 206 | 3 | | | 1,11 | 1 | 5 |
| **41145/F22** | 110 | 22 | 206 | 3 | | | 1,09 | 1 | 5 |
| **4***/1** | | Chiavi lunghe | | | cod. 4062/1 | cod. 4101 | + 0,02 | - | - |

## CATENACCIO E SCROCCO REGOLABILE 3 PUNTI DI CHIUSURA

Scrocco intercambiabile con rullo cod. 05935

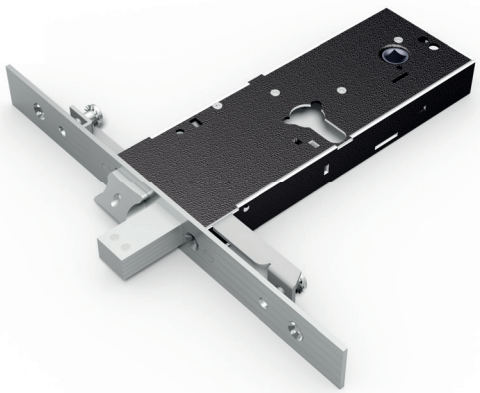

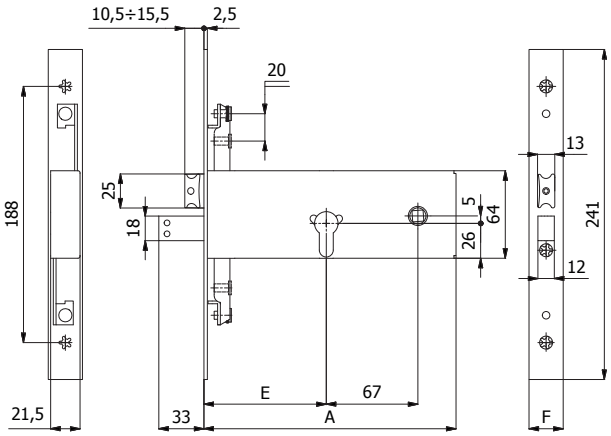


### CARATTERISTICHE COSTRUTTIVE:

Scatola e coperchio in acciaio zincato e plastificato - Frontale in acciaio inox - Catenaccio in acciaio nichelato - Scrocco in lega speciale nichelata - Ingegno maniglia in acciaio brunito foro ⊓ 8 mm.

### FUNZIONAMENTO:

Catenaccio comandato dalla chiave - Scrocco comandato dalla chiave o dalla maniglia.

### MANO:

Reversibile.

### PARTI IN DOTAZIONE:

2 sottofrontali cod. 0624 N (frontale 25 mm) oppure 2 cod. 0625 N (frontale 22 mm), viti di fissaggio in acciaio inox, istruzioni di montaggio.

Per serie 1970: 2 borchie cod. 0120 N, vite cilindro.
Per serie 4970: cilindro a spillo cod. 4062 o 4062/1 (con chiavi lunghe), 3 chiavi, 2 borchie cod. 0441 N.

| COD. | E | F | A | Mandate | Cilindro | Chiave | kg | | |
|---|---|---|---|---|---|---|---|---|---|
| **1970** | 90 | 25 | 186 | 3 | | | 1,04 | 1 | 5 |
| **1970/F22** | 90 | 22 | 186 | 3 | | - | 1,02 | 1 | 5 |
| **11170** | 110 | 25 | 206 | 3 | | | 1,11 | 1 | 5 |
| **11170/F22** | 110 | 22 | 206 | 3 | | | 1,09 | 1 | 5 |
| **4970** | 90 | 25 | 186 | 3 | | | 1,12 | 1 | 5 |
| **4970/F22** | 90 | 22 | 186 | 3 | cod. 4062 | cod. 4100 | 1,10 | 1 | 5 |
| **41170** | 110 | 25 | 206 | 3 | | | 1,19 | 1 | 5 |
| **41170/F22** | 110 | 22 | 206 | 3 | | | 1,17 | 1 | 5 |
| **4***/1** | Chiavi lunghe | | | | cod. 4062/1 | cod. 4101 | + 0,02 | - | - |

## CATENACCIO 3 PUNTI DI CHIUSURA



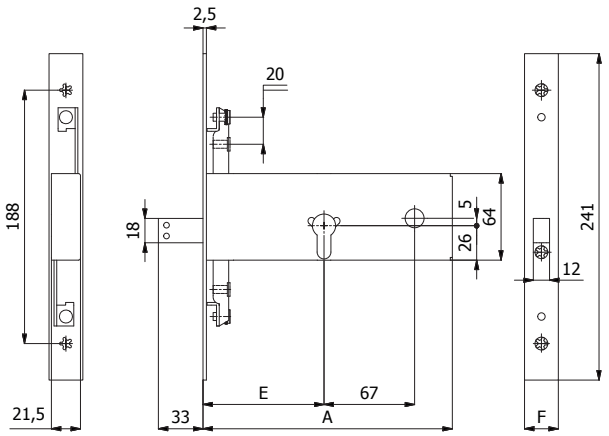


### CARATTERISTICHE COSTRUTTIVE:

Scatola e coperchio in acciaio zincato e plastificato - Frontale in acciaio inox - Catenaccio in acciaio nichelato.

### FUNZIONAMENTO:

Catenaccio comandato dalla chiave.

### MANO:

Unica.

### PARTI IN DOTAZIONE:

2 sottofrontali cod. 0624 N (frontale 25 mm) oppure 2 cod. 0625 N (frontale 22 mm), viti di fissaggio in acciaio inox, istruzioni di montaggio.

Per serie 1971: 2 borchie cod. 0120 N, vite cilindro.
Per serie 4971: cilindro a spillo cod. 4062 o 4062/1 (con chiavi lunghe), 3 chiavi, 2 borchie cod. 0441 N.

| COD. | E | F | A | Mandate | Cilindro | Chiave | kg | | |
|---|---|---|---|---|---|---|---|---|---|
| **1971** | 90 | 25 | 186 | 3 | | | 0,84 | 1 | 5 |
| **1971/F22** | 90 | 22 | 186 | 3 | | - | 0,82 | 1 | 5 |
| **11171** | 110 | 25 | 206 | 3 | | | 0,91 | 1 | 5 |
| **11171/F22** | 110 | 22 | 206 | 3 | | | 0,89 | 1 | 5 |
| **4971** | 90 | 25 | 186 | 3 | | | 0,92 | 1 | 5 |
| **4971/F22** | 90 | 22 | 186 | 3 | cod. 4062 | cod. 4100 | 0,90 | 1 | 5 |
| **41171** | 110 | 25 | 206 | 3 | | | 0,99 | 1 | 5 |
| **41171/F22** | 110 | 22 | 206 | 3 | | | 0,97 | 1 | 5 |
| **4***/1** | | Chiavi lunghe | | | cod. 4062/1 | cod. 4101 | + 0,02 | - | - |

## CATENACCIO E RULLO REGOLABILE 3 PUNTI DI CHIUSURA



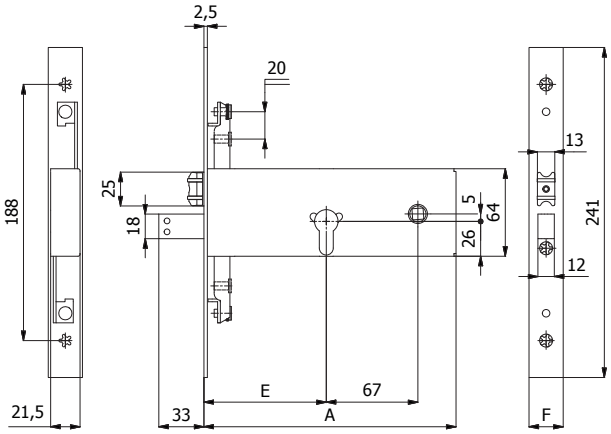


### CARATTERISTICHE COSTRUTTIVE:

Scatola e coperchio in acciaio zincato e plastificato - Frontale in acciaio inox - Catenaccio in acciaio nichelato - Rullo in ottone nichelato.

### FUNZIONAMENTO:

Catenaccio comandato dalla chiave - Rullo comandato a pressione o dalla chiave.

### MANO:

Unica.

### PARTI IN DOTAZIONE:

2 sottofrontali cod. 0624 N (frontale 25 mm) oppure 2 cod. 0625 N (frontale 22 mm), viti di fissaggio in acciaio inox, istruzioni di montaggio.

Per serie 1975: 2 borchie cod. 0120 N, vite cilindro.
Per serie 4975: cilindro a spillo cod. 4062 o 4062/1 (con chiavi lunghe), 3 chiavi, 2 borchie cod. 0441 N.

| COD. | E | F | A | Mandate | Cilindro | Chiave | kg | | |
|---|---|---|---|---|---|---|---|---|---|
| **1975** | 90 | 25 | 186 | 3 | | | 1,04 | 1 | 5 |
| **1975/F22** | 90 | 22 | 186 | 3 | | - | 1,02 | 1 | 5 |
| **11175** | 110 | 25 | 206 | 3 | | | 1,11 | 1 | 5 |
| **11175/F22** | 110 | 22 | 206 | 3 | | | 1,09 | 1 | 5 |
| **4975** | 90 | 25 | 186 | 3 | | | 1,12 | 1 | 5 |
| **4975/F22** | 90 | 22 | 186 | 3 | cod. 4062 | cod. 4100 | 1,10 | 1 | 5 |
| **41175** | 110 | 25 | 206 | 3 | | | 1,19 | 1 | 5 |
| **41175/F22** | 110 | 22 | 206 | 3 | | | 1,17 | 1 | 5 |
| **4***/1** | | Chiavi lunghe | | | cod. 4062/1 | cod. 4101 | + 0,02 | - | - |

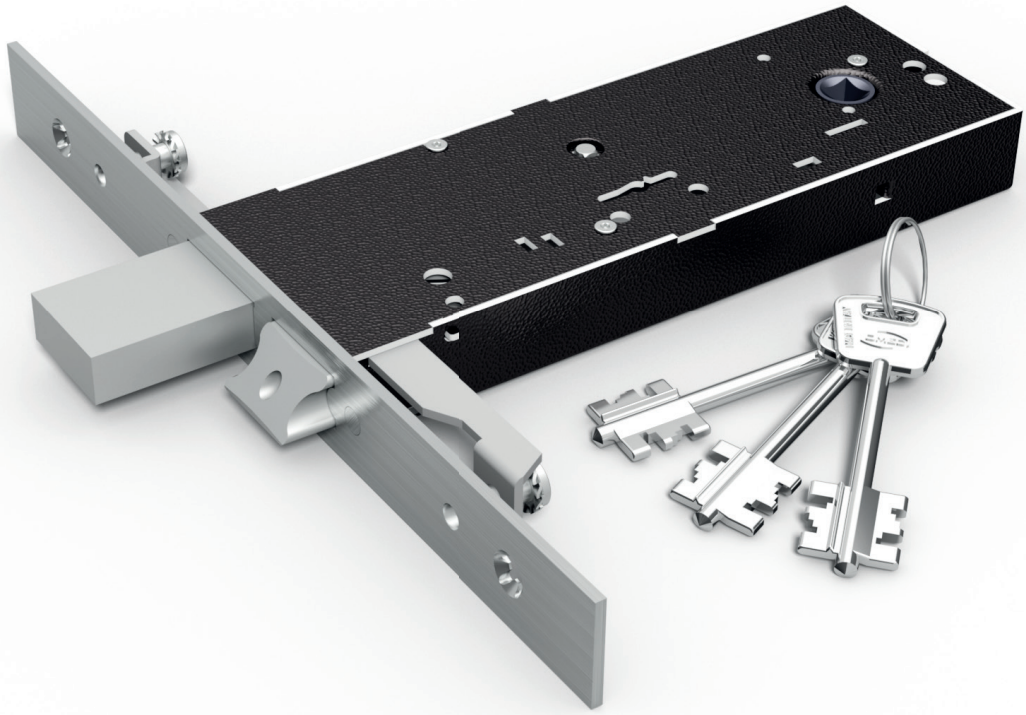

## SICUREZZA

Catenaccio in acciaio
Fino a 3 punti di chiusura
Con chiavi a doppia mappa

## MATERIALI

Frontale e molle in acciaio inox
Cassa zincata e plastificata
Chiavi in ottone nichelato

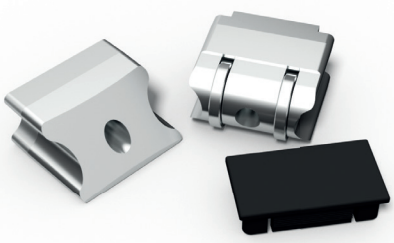

## FACILE DA TRASFORMARE

Scrocco regolabile ~ 5 mm
intercambiabile con rullo e tappo
Rullo cod. 05935
Tappo cod. 05931
(tranne 5950 - 5980)

## CATENACCIO E SCROCCO REGOLABILE

Scrocco intercambiabile con rullo cod. 05935

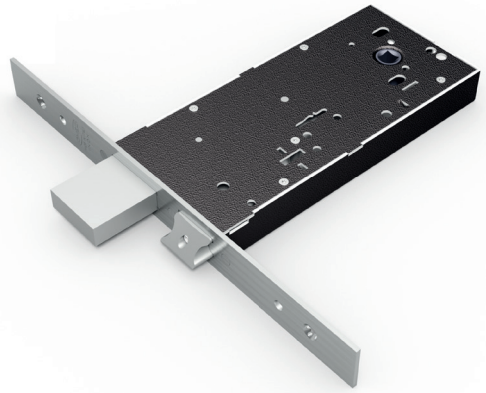

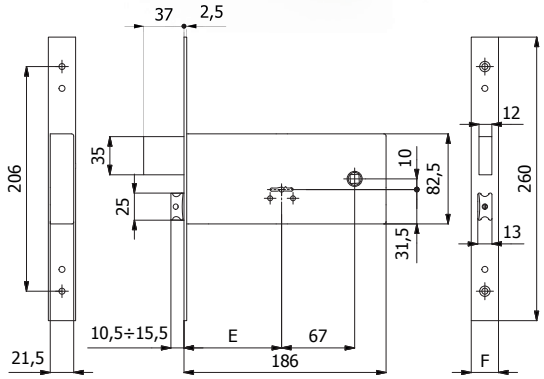


### CARATTERISTICHE COSTRUTTIVE:

Scatola e coperchio in acciaio zincato e plastificato - Frontale in acciaio inox - Catenaccio in acciaio nichelato - Scrocco in lega speciale nichelata - Ingegno maniglia in acciaio brunito foro ⌖ 8 mm.

### FUNZIONAMENTO:

Catenaccio comandato dalla chiave - Scrocco comandato dalla chiave o dalla maniglia.

### MANO:

Reversibile.

### PARTI IN DOTAZIONE:

3 chiavi, coppia borchie cod. 0590 N,
2 sottofrontali cod. 0624 N (frontale 25 mm) oppure 2 cod. 0625 N (frontale 22 mm), viti di fissaggio in acciaio inox, istruzioni di montaggio.

| COD. | E | F | | Mandate | kg | | |
|---|---|---|---|---|---|---|---|
| **5930** | 90 | 25 | 5100/06 | 4 | 1,32 | 1 | 5 |
| **5930/F22** | 90 | 22 | 5100/06 | 4 | 1,30 | 1 | 5 |
| **5930/1** | Chiavi lunghe | | 5101/06 | - | + 0,01 | - | - |

## CATENACCIO

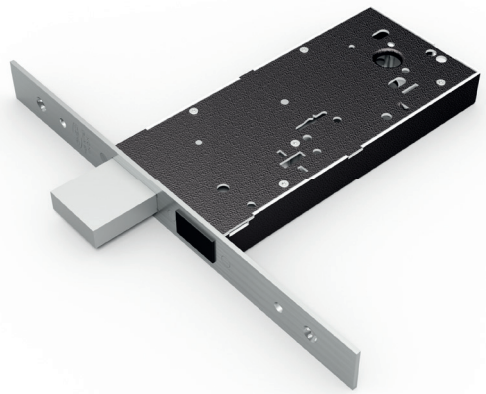

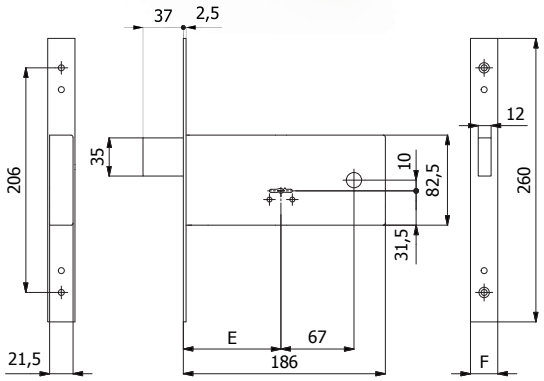


### CARATTERISTICHE COSTRUTTIVE:

Scatola e coperchio in acciaio zincato e plastificato - Frontale in acciaio inox - Catenaccio in acciaio nichelato.

### FUNZIONAMENTO:

Catenaccio comandato dalla chiave.

### MANO:

Unica.

### PARTI IN DOTAZIONE:

3 chiavi, coppia borchie cod. 0590 N,
2 sottofrontali cod. 0624 N (frontale 25 mm) oppure 2 cod. 0625 N (frontale 22 mm), viti di fissaggio in acciaio inox, istruzioni di montaggio.

| COD. | E | F | | Mandate | kg | | |
|---|---|---|---|---|---|---|---|
| **5931** | 90 | 25 | 5100/06 | 4 | 1,10 | 1 | 5 |
| **5931/F22** | 90 | 22 | 5100/06 | 4 | 1,08 | 1 | 5 |
| **5931/1** | Chiavi lunghe | | 5101/06 | - | + 0,01 | - | - |

## CATENACCIO E RULLO REGOLABILE

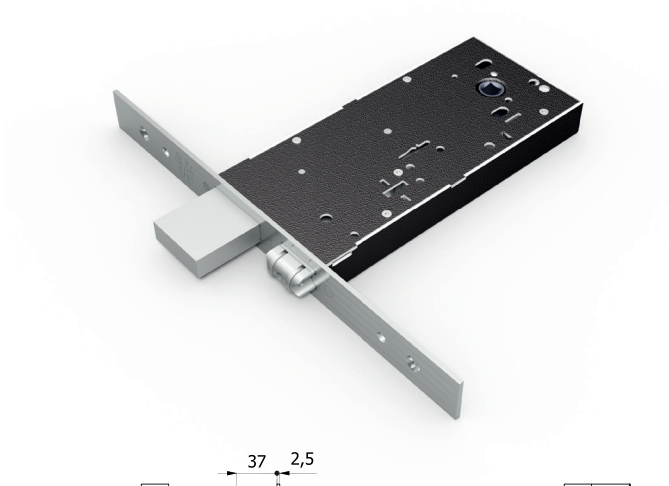

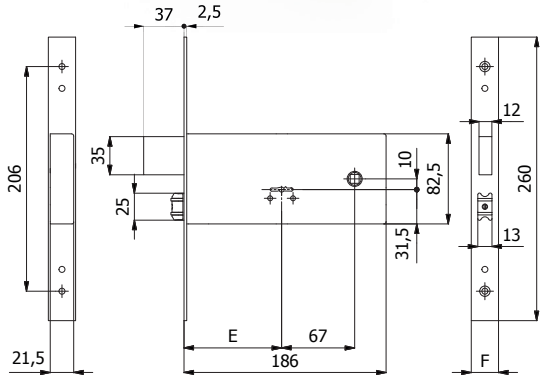


### CARATTERISTICHE COSTRUTTIVE:

Scatola e coperchio in acciaio zincato e plastificato - Frontale in acciaio inox - Catenaccio in acciaio nichelato - Rullo in ottone nichelato.

### FUNZIONAMENTO:

Catenaccio comandato dalla chiave - Rullo comandato a pressione o dalla chiave.

### MANO:

Unica.

### PARTI IN DOTAZIONE:

3 chiavi, coppia borchie cod. 0590 N,
2 sottofrontali cod. 0624 N (frontale 25 mm) oppure 2 cod. 0625 N (frontale 22 mm), viti di fissaggio in acciaio inox, istruzioni di montaggio.

| COD. | E | F | | Mandate | kg | | |
|---|---|---|---|---|---|---|---|
| **5935** | 90 | 25 | 5100/06 | 4 | 1,18 | 1 | 5 |
| **5935/F22** | 90 | 22 | 5100/06 | 4 | 1,16 | 1 | 5 |
| **5935/1** | Chiavi lunghe | | 5101/06 | - | + 0,01 | - | - |

## CATENACCIO E SCROCCO REGOLABILE 3 PUNTI DI CHIUSURA

Scrocco intercambiabile con rullo cod. 05935

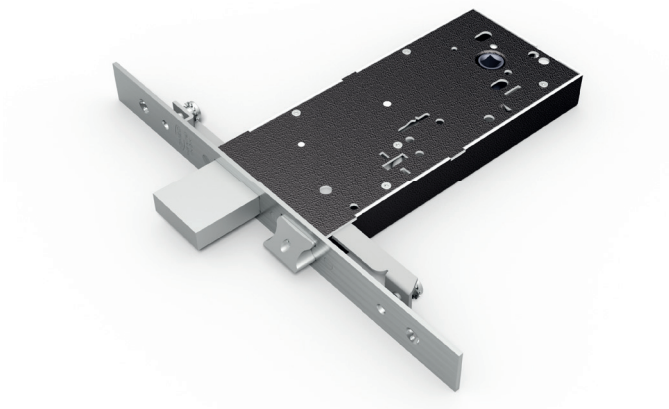

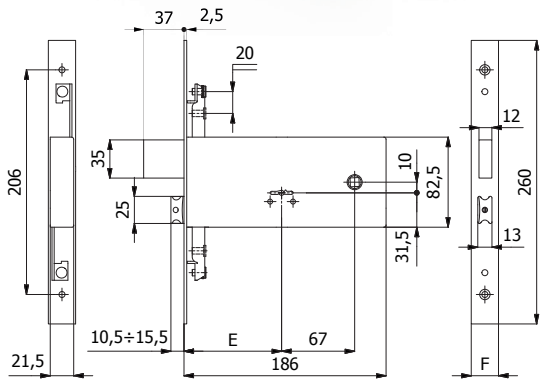


### CARATTERISTICHE COSTRUTTIVE:

Scatola e coperchio in acciaio zincato e plastificato - Frontale in acciaio inox - Catenaccio in acciaio nichelato - Scrocco in lega speciale nichelata - Ingegno maniglia in acciaio brunito foro ⌖ 8 mm.

### FUNZIONAMENTO:

Catenaccio comandato dalla chiave - Scrocco comandato dalla chiave o dalla maniglia.

### MANO:

Reversibile.

### PARTI IN DOTAZIONE:

3 chiavi, coppia borchie cod. 0590 N,
2 sottofrontali cod. 0624 N (frontale 25 mm) oppure 2 cod. 0625 N (frontale 22 mm), viti di fissaggio in acciaio inox, istruzioni di montaggio.

| COD. | E | F | | Mandate | kg | | |
|---|---|---|---|---|---|---|---|
| **5960** | 90 | 25 | 5100/06 | 4 | 1,40 | 1 | 5 |
| **5960/F22** | 90 | 22 | 5100/06 | 4 | 1,38 | 1 | 5 |
| **5960/1** | Chiavi lunghe | | 5101/06 | - | + 0,01 | - | - |

## CATENACCIO 3 PUNTI DI CHIUSURA

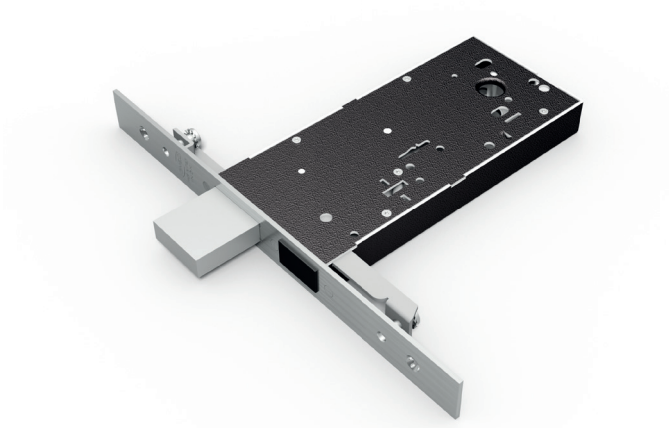

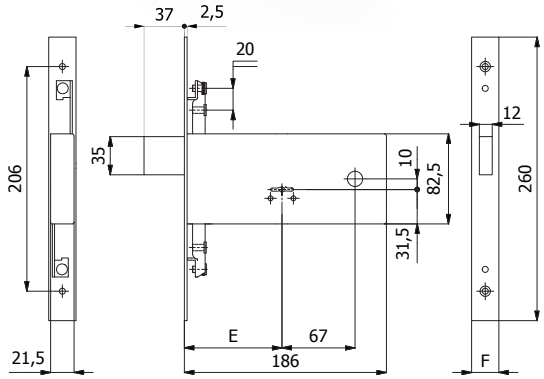


### CARATTERISTICHE COSTRUTTIVE:

Scatola e coperchio in acciaio zincato e plastificato - Frontale in acciaio inox - Catenaccio in acciaio nichelato.

### FUNZIONAMENTO:

Catenaccio comandato dalla chiave.

### MANO:

Unica.

### PARTI IN DOTAZIONE:

3 chiavi, coppia borchie cod. 0590 N,
2 sottofrontali cod. 0624 N (frontale 25 mm) oppure 2 cod. 0625 N (frontale 22 mm), viti di fissaggio in acciaio inox, istruzioni di montaggio.

| COD. | E | F | | Mandate | kg | | |
|---|---|---|---|---|---|---|---|
| **5961** | 90 | 25 | 5100/06 | 4 | 1,19 | 1 | 5 |
| **5961/F22** | 90 | 22 | 5100/06 | 4 | 1,17 | 1 | 5 |
| **5961/1** | Chiavi lunghe | | 5101/06 | - | + 0,01 | - | - |

## CATENACCIO E RULLO REGOLABILE 3 PUNTI DI CHIUSURA

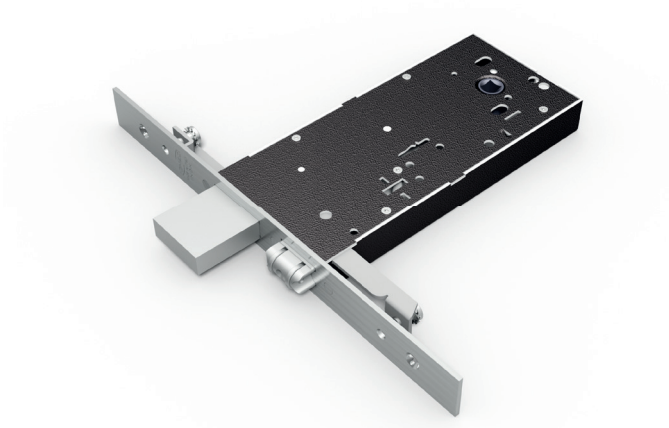

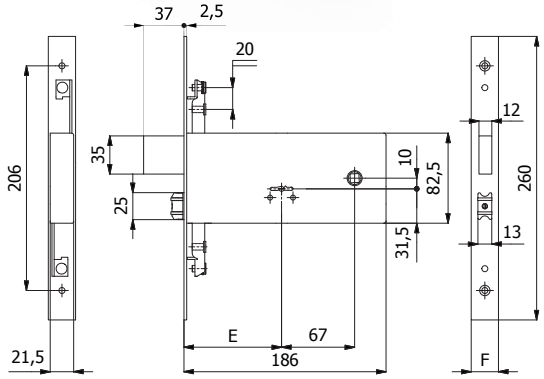


### CARATTERISTICHE COSTRUTTIVE:

Scatola e coperchio in acciaio zincato e plastificato - Frontale in acciaio inox - Catenaccio in acciaio nichelato - Rullo in ottone nichelato.

### FUNZIONAMENTO:

Catenaccio comandato dalla chiave - Rullo comandato a pressione o dalla chiave.

### MANO:

Unica.

### PARTI IN DOTAZIONE:

3 chiavi, coppia borchie cod. 0590 N,
2 sottofrontali cod. 0624 N (frontale 25 mm) oppure 2 cod. 0625 N (frontale 22 mm), viti di fissaggio in acciaio inox, istruzioni di montaggio.

| COD. | E | F | | Mandate | kg | | |
|---|---|---|---|---|---|---|---|
| **5965** | 90 | 25 | 5100/06 | 4 | 1,29 | 1 | 5 |
| **5965/F22** | 90 | 22 | 5100/06 | 4 | 1,27 | 1 | 5 |
| **5965/1** | Chiavi lunghe | | 5101/06 | - | + 0,01 | - | - |

## CATENACCIO E SCROCCO REGOLABILE

Scrocco intercambiabile con rullo cod. 05935

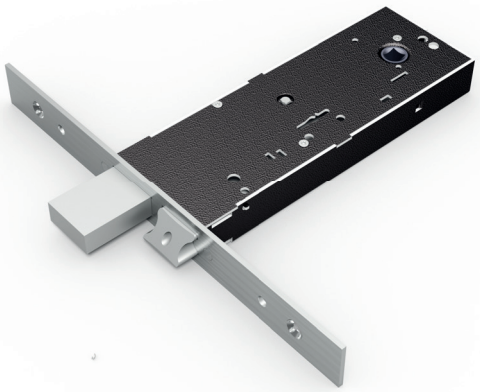

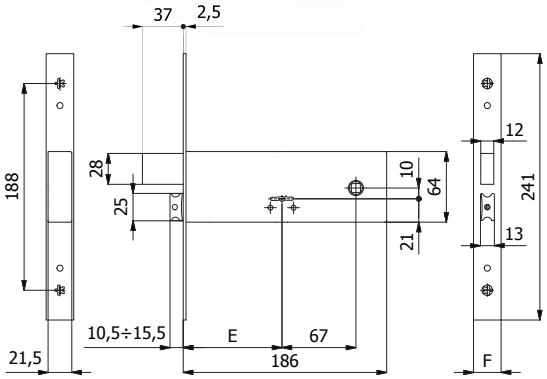


### CARATTERISTICHE COSTRUTTIVE:

Scatola e coperchio in acciaio zincato e plastificato - Frontale in acciaio inox - Catenaccio in acciaio nichelato - Scrocco in lega speciale nichelata - Ingegno maniglia in acciaio brunito foro ⌖ 8 mm

### FUNZIONAMENTO:

Catenaccio comandato dalla chiave - Scrocco comandato dalla chiave o dalla maniglia.

### MANO:

Reversibile.

### PARTI IN DOTAZIONE:

3 chiavi, coppia borchie cod. 0590 N,
2 sottofrontali cod. 0624 N (frontale 25 mm) oppure 2 cod. 0625 N (frontale 22 mm), viti di fissaggio in acciaio inox, istruzioni di montaggio.

| COD. | E | F | | Mandate | kg | | |
|---|---|---|---|---|---|---|---|
| **5940** | 90 | 25 | 5100/06 | 4 | 1,12 | 1 | 5 |
| **5940/F22** | 90 | 22 | 5100/06 | 4 | 1,10 | 1 | 5 |
| **5940/1** | Chiavi lunghe | | 5101/06 | - | + 0,01 | - | - |

## CATENACCIO

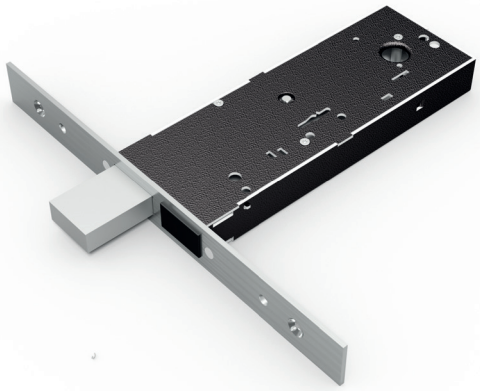

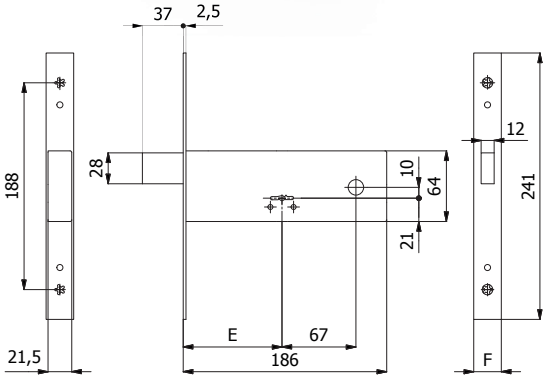


### CARATTERISTICHE COSTRUTTIVE:

Scatola e coperchio in acciaio zincato e plastificato - Frontale in acciaio inox - Catenaccio in acciaio nichelato.

### FUNZIONAMENTO:

Catenaccio comandato dalla chiave.

### MANO:

Unica.

### PARTI IN DOTAZIONE:

3 chiavi, coppia borchie cod. 0590 N,
2 sottofrontali cod. 0624 N (frontale 25 mm) oppure 2 cod. 0625 N (frontale 22 mm), viti di fissaggio in acciaio inox, istruzioni di montaggio.

| COD. | E | F | | Mandate | kg | | |
|---|---|---|---|---|---|---|---|
| **5941** | 90 | 25 | 5100/06 | 4 | 0,92 | 1 | 5 |
| **5941/F22** | 90 | 22 | 5100/06 | 4 | 0,90 | 1 | 5 |
| **5941/1** | Chiavi lunghe | | 5101/06 | - | + 0,01 | - | - |

## CATENACCIO E RULLO REGOLABILE



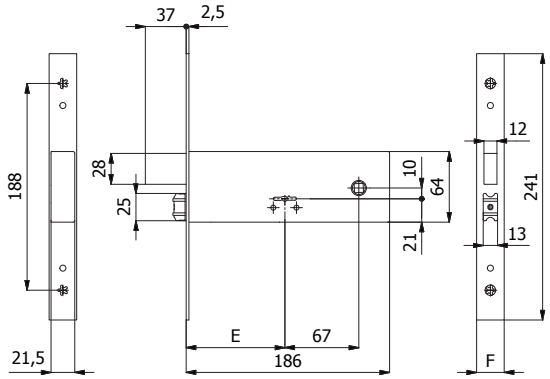


### CARATTERISTICHE COSTRUTTIVE:

Scatola e coperchio in acciaio zincato e plastificato - Frontale in acciaio inox - Catenaccio in acciaio nichelato - Rullo in ottone nichelato.

### FUNZIONAMENTO:

Catenaccio comandato dalla chiave - Rullo comandato a pressione o dalla chiave.

### MANO:

Unica.

### PARTI IN DOTAZIONE:

3 chiavi, coppia borchie cod. 0590 N,
2 sottofrontali cod. 0624 N (frontale 25 mm) oppure 2 cod. 0625 N (frontale 22 mm), viti di fissaggio in acciaio inox, istruzioni di montaggio.

| COD. | E | F | | Mandate | kg | | |
|---|---|---|---|---|---|---|---|
| **5945** | 90 | 25 | 5100/06 | 4 | 1,00 | 1 | 5 |
| **5945/F22** | 90 | 22 | 5100/06 | 4 | 0,98 | 1 | 5 |
| **5945/1** | Chiavi lunghe | | 5101/06 | - | + 0,01 | - | - |

## CATENACCIO E SCROCCO REGOLABILE 3 PUNTI DI CHIUSURA

Scrocco intercambiabile con rullo cod. 05935



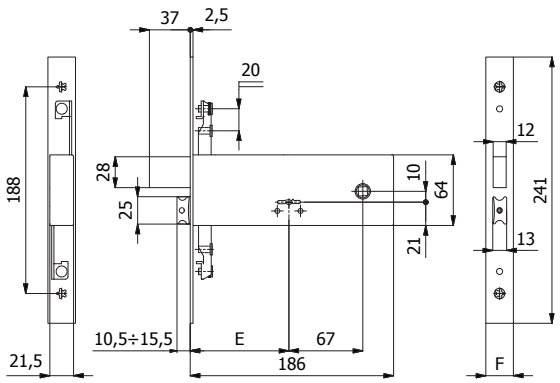


### CARATTERISTICHE COSTRUTTIVE:

Scatola e coperchio in acciaio zincato e plastificato - Frontale in acciaio inox - Catenaccio in acciaio nichelato - Scrocco in lega speciale nichelata - Ingegno maniglia in acciaio brunito foro ⊓ 8 mm.

### FUNZIONAMENTO:

Catenaccio comandato dalla chiave - Scrocco comandato dalla chiave o dalla maniglia.

### MANO:

Reversibile.

### PARTI IN DOTAZIONE:

3 chiavi, coppia borchie cod. 0590 N,
2 sottofrontali cod. 0624 N (frontale 25 mm) oppure 2 cod. 0625 N (frontale 22 mm), viti di fissaggio in acciaio inox, istruzioni di montaggio.

| COD. | E | F | | Mandate | kg | | |
|---|---|---|---|---|---|---|---|
| **5970** | 90 | 25 | 5100/06 | 4 | 1,20 | 1 | 5 |
| **5970/F22** | 90 | 22 | 5100/06 | 4 | 1,18 | 1 | 5 |
| **5970/1** | Chiavi lunghe | | 5101/06 | - | + 0,01 | - | - |

## CATENACCIO 3 PUNTI DI CHIUSURA



### CARATTERISTICHE COSTRUTTIVE:
Scatola e coperchio in acciaio zincato e plastificato - Frontale in acciaio inox - Catenaccio in acciaio nichelato.

### FUNZIONAMENTO:
Catenaccio comandato dalla chiave.

### MANO:
Unica.

### PARTI IN DOTAZIONE:
3 chiavi, coppia borchie cod. 0590 N,
2 sottofrontali cod. 0624 N (frontale 25 mm) oppure 2 cod. 0625 N (frontale 22 mm), viti di fissaggio in acciaio inox, istruzioni di montaggio.

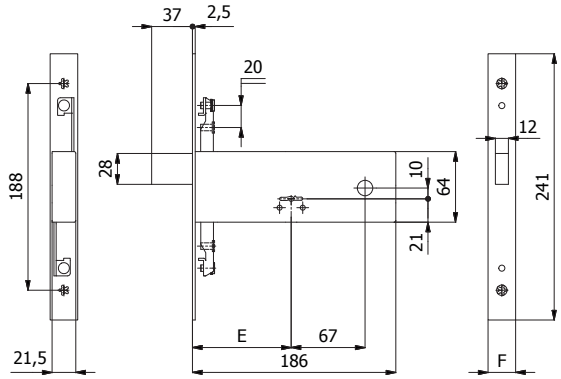


| COD. | E | F | | Mandate | kg | | |
|---|---|---|---|---|---|---|---|
| **5971** | 90 | 25 | 5100/06 | 4 | 1,00 | 1 | 5 |
| **5971/F22** | 90 | 22 | 5100/06 | 4 | 0,98 | 1 | 5 |
| **5971/1** | Chiavi lunghe | | 5101/06 | - | + 0,01 | - | - |

## CATENACCIO E RULLO REGOLABILE 3 PUNTI DI CHIUSURA



### CARATTERISTICHE COSTRUTTIVE:
Scatola e coperchio in acciaio zincato e plastificato - Frontale in acciaio inox - Catenaccio in acciaio nichelato - Rullo in ottone nichelato.

### FUNZIONAMENTO:
Catenaccio comandato dalla chiave - Rullo comandato a pressione o dalla chiave.

### MANO:
Unica.

### PARTI IN DOTAZIONE:
3 chiavi, coppia borchie cod. 0590 N,
2 sottofrontali cod. 0624 N (frontale 25 mm) oppure 2 cod. 0625 N (frontale 22 mm), viti di fissaggio in acciaio inox, istruzioni di montaggio.

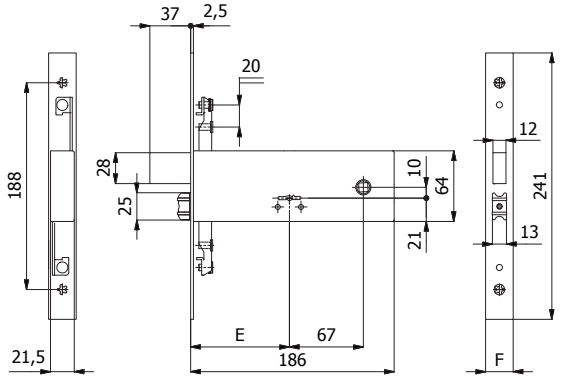


| COD. | E | F | | Mandate | kg | | |
|---|---|---|---|---|---|---|---|
| **5975** | 90 | 25 | 5100/06 | 4 | 1,10 | 1 | 5 |
| **5975/F22** | 90 | 22 | 5100/06 | 4 | 1,08 | 1 | 5 |
| **5975/1** | Chiavi lunghe | | 5101/06 | - | + 0,01 | - | - |

## CATENACCIO E SCROCCO



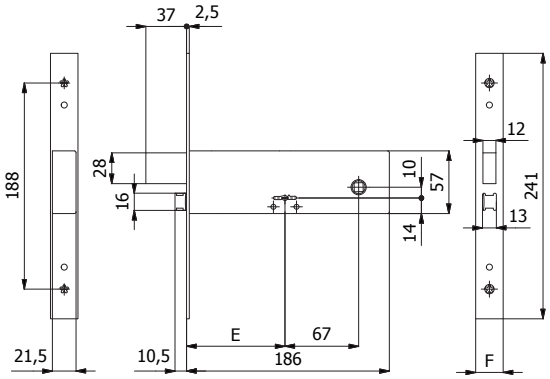


### CARATTERISTICHE COSTRUTTIVE:

Scatola e coperchio in acciaio zincato e plastificato - Frontale in acciaio inox - Catenaccio in acciaio nichelato - Scrocco in lega speciale nichelata - Ingegno maniglia in acciaio brunito foro ⌀ 8 mm.

### FUNZIONAMENTO:

Catenaccio comandato dalla chiave - Scrocco comandato dalla chiave o dalla maniglia.

### MANO:

Reversibile.

### PARTI IN DOTAZIONE:

3 chiavi, coppia borchie cod. 0590 N,
2 sottofrontali cod. 0624 N (frontale 25 mm) oppure 2 cod. 0625 N (frontale 22 mm), viti di fissaggio in acciaio inox, istruzioni di montaggio.

| COD. | E | F | | Mandate | kg | | |
|---|---|---|---|---|---|---|---|
| **5950** | 90 | 25 | 5100/06 | 4 | 1,08 | 1 | 5 |
| **5950/F22** | 90 | 22 | 5100/06 | 4 | 1,06 | 1 | 5 |
| **5950/1** | Chiavi lunghe | | 5101/06 | - | + 0,01 | - | - |

## CATENACCIO



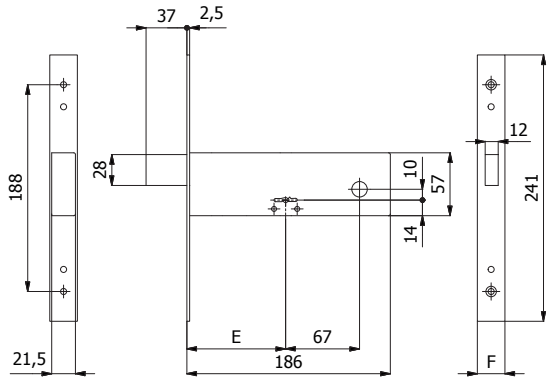


### CARATTERISTICHE COSTRUTTIVE:

Scatola e coperchio in acciaio zincato e plastificato - Frontale in acciaio inox - Catenaccio in acciaio nichelato.

### FUNZIONAMENTO:

Catenaccio comandato dalla chiave.

### MANO:

Unica.

### PARTI IN DOTAZIONE:

3 chiavi, coppia borchie cod. 0590 N,
2 sottofrontali cod. 0624 N (frontale 25 mm) oppure 2 cod. 0625 N (frontale 22 mm), viti di fissaggio in acciaio inox, istruzioni di montaggio.

| COD. | E | F | | Mandate | kg | | |
|---|---|---|---|---|---|---|---|
| **5951** | 90 | 25 | 5100/06 | 4 | 0,88 | 1 | 5 |
| **5951/F22** | 90 | 22 | 5100/06 | 4 | 0,86 | 1 | 5 |
| **5951/1** | Chiavi lunghe | | 5101/06 | - | + 0,01 | - | - |

## CATENACCIO E SCROCCO 3 PUNTI DI CHIUSURA



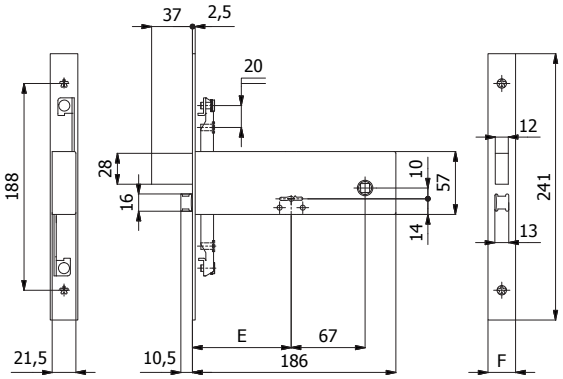


### CARATTERISTICHE COSTRUTTIVE:

Scatola e coperchio in acciaio zincato e plastificato - Frontale in acciaio inox - Catenaccio in acciaio nichelato - Scrocco in lega speciale nichelata - Ingegno maniglia in acciaio brunito foro ⌀ 8 mm.

### FUNZIONAMENTO:

Catenaccio comandato dalla chiave - Scrocco comandato dalla chiave o dalla maniglia.

### MANO:

Reversibile.

### PARTI IN DOTAZIONE:

3 chiavi, coppia borchie cod. 0590 N,
2 sottofrontali cod. 0624 N (frontale 25 mm) oppure 2 cod. 0625 N (frontale 22 mm), viti di fissaggio in acciaio inox, istruzioni di montaggio.

| COD. | E | F | | Mandate | kg | | |
|---|---|---|---|---|---|---|---|
| **5980** | 90 | 25 | 5100/06 | 4 | 1,16 | 1 | 5 |
| **5980/F22** | 90 | 22 | 5100/06 | 4 | 1,14 | 1 | 5 |
| **5980/1** | Chiavi lunghe | | 5101/06 | - | + 0,01 | - | - |

## CATENACCIO 3 PUNTI DI CHIUSURA



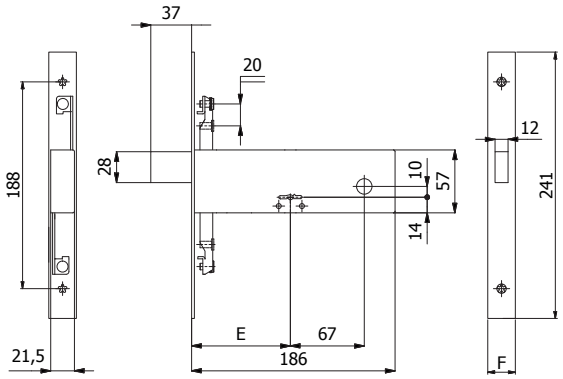


### CARATTERISTICHE COSTRUTTIVE:

Scatola e coperchio in acciaio zincato e plastificato - Frontale in acciaio inox - Catenaccio in acciaio nichelato.

### FUNZIONAMENTO:

Catenaccio comandato dalla chiave.

### MANO:

Unica.

### PARTI IN DOTAZIONE:

3 chiavi, coppia borchie cod. 0590 N,
2 sottofrontali cod. 0624 N (frontale 25 mm) oppure 2 cod. 0625 N (frontale 22 mm), viti di fissaggio in acciaio inox, istruzioni di montaggio.

| COD. | E | F | | Mandate | kg | | |
|---|---|---|---|---|---|---|---|
| **5981** | 90 | 25 | 5100/06 | 4 | 0,96 | 1 | 5 |
| **5981/F22** | 90 | 22 | 5100/06 | 4 | 0,94 | 1 | 5 |
| **5981/1** | Chiavi lunghe | | 5101/06 | - | + 0,01 | - | - |



## SICUREZZA

Catenaccio in acciaio

Fino a 3 punti di chiusura

Con chiavi a doppia mappa

Il funzionamento è garantito anche in mancanza di corrente

## MATERIALI

Frontale e molle in acciaio inox

Cassa zincata e plastificata

Chiavi in ottone nichelato

## COLLEGAMENTO RAPIDO

Morsetti (faston) per un collegamento elettrico facile e veloce: i fili fuoriescono dalla cassa della serratura e per collegarli non c'è bisogno di cacciavite o chiave esagonale

## ALIMENTAZIONE

Per l'installazione utilizzare trasformatori 12V-10W

Bobina con blocchetto antistrappo cod. 049

## CATENACCIO E SCROCCO



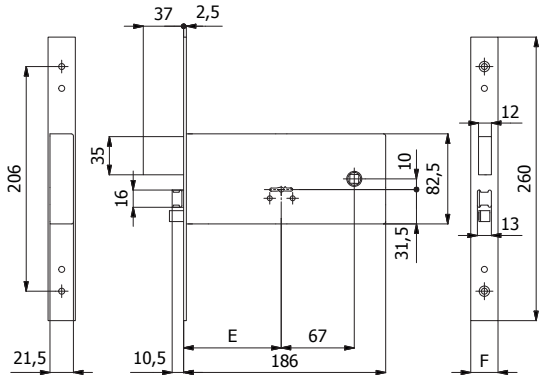


### CARATTERISTICHE COSTRUTTIVE:

Scatola e coperchio in acciaio zincato e plastificato - Frontale in acciaio inox - Catenaccio in acciaio nichelato - Pistone di ricarica in acciaio nichelato - Scrocco in lega speciale nichelata - Ingegno maniglia in acciaio brunito foro ⌀ 8 mm - Bobina cod. 049 (12V-10W a.c.) CE.

### FUNZIONAMENTO:

Catenaccio comandato dalla chiave - Scrocco comandato dalla chiave, dalla maniglia o dal comando elettrico a distanza - Il funzionamento è garantito anche in mancanza di corrente.

### MANO:

Reversibile.

### PARTI IN DOTAZIONE:

3 chiavi, coppia borchie cod. 0590 N,
2 sottofrontali cod. 0624 N (frontale 25 mm) oppure 2 cod. 0625 N (frontale 22 mm), viti di fissaggio in acciaio inox, istruzioni di montaggio.

| COD. | E | F | | Mandate | kg | | |
|---|---|---|---|---|---|---|---|
| **5938** | 90 | 25 | 5100/06 | 4 | 1,33 | 1 | 5 |
| **5938/F22** | 90 | 22 | 5100/06 | 4 | 1,31 | 1 | 5 |
| **5938/1** | Chiavi lunghe | | 5101/06 | - | + 0,01 | - | - |

## CATENACCIO E SCROCCO 3 PUNTI DI CHIUSURA

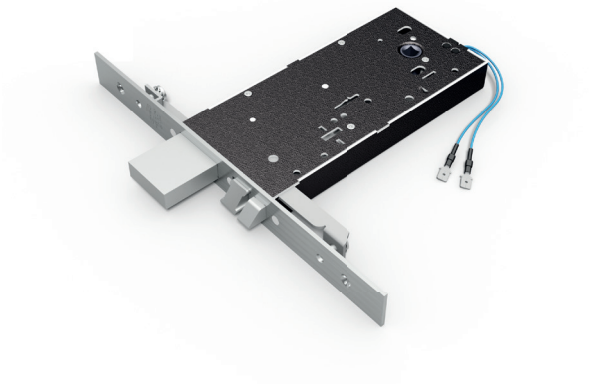

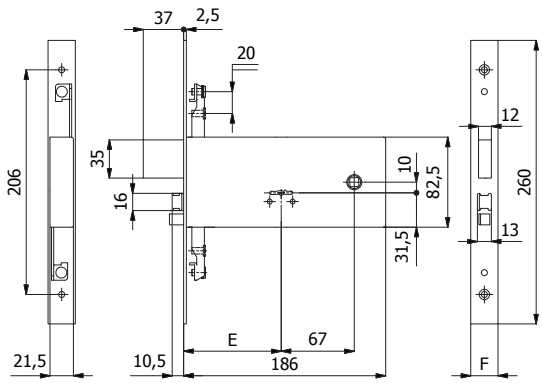


### CARATTERISTICHE COSTRUTTIVE:

Scatola e coperchio in acciaio zincato e plastificato - Frontale in acciaio inox - Catenaccio in acciaio nichelato - Pistone di ricarica in acciaio nichelato - Scrocco in lega speciale nichelata - Ingegno maniglia in acciaio brunito foro ⌀ 8 mm - Bobina cod. 049 (12V-10W a.c.) CE.

### FUNZIONAMENTO:

Catenaccio comandato dalla chiave - Scrocco comandato dalla chiave, dalla maniglia o dal comando elettrico a distanza - Il funzionamento è garantito anche in mancanza di corrente.

### MANO:

Reversibile.

### PARTI IN DOTAZIONE:

3 chiavi, coppia borchie cod. 0590 N,
2 sottofrontali cod. 0624 N (frontale 25 mm) oppure 2 cod. 0625 N (frontale 22 mm), viti di fissaggio in acciaio inox, istruzioni di montaggio.

| COD. | E | F | | Mandate | kg | | |
|---|---|---|---|---|---|---|---|
| **5968** | 90 | 25 | 5100/06 | 4 | 1,41 | 1 | 5 |
| **5968/F22** | 90 | 22 | 5100/06 | 4 | 1,39 | 1 | 5 |
| **5968/1** | Chiavi lunghe | | 5101/06 | - | + 0,01 | - | - |

## CATENACCIO E SCROCCO

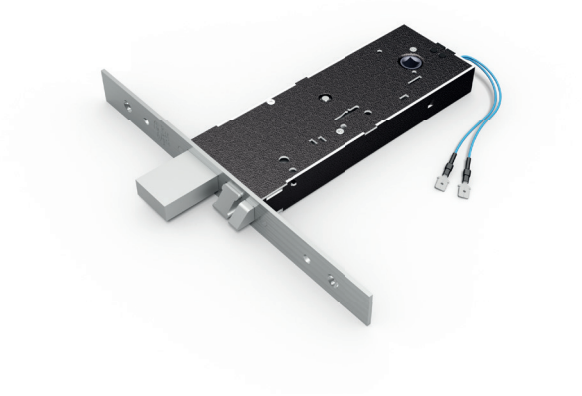

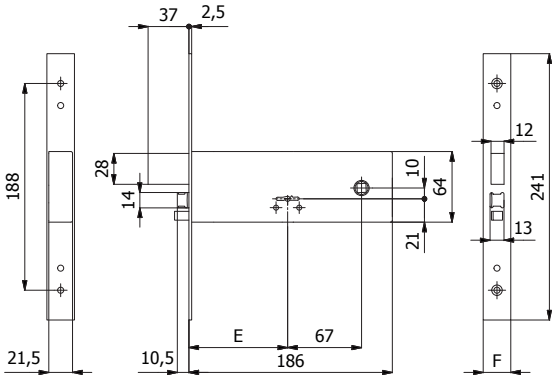


### CARATTERISTICHE COSTRUTTIVE:

Scatola e coperchio in acciaio zincato e plastificato - Frontale in acciaio inox - Catenaccio in acciaio nichelato - Pistone di ricarica in acciaio nichelato - Scrocco in lega speciale nichelata - Ingegno maniglia in acciaio brunito foro ⌀ 8 mm - Bobina cod. 049 (12V-10W a.c.) CE.

### FUNZIONAMENTO:

Catenaccio comandato dalla chiave - Scrocco comandato dalla chiave, dalla maniglia, dal comando elettrico a distanza o dal pulsante meccanico cod. 058 - Il funzionamento è garantito anche in mancanza di corrente.

### FERMO A GIORNO:

Con il pulsante meccanico cod. 059 è consentito il bloccaggio dell'elettroserratura in posizione di "aperto".

### MANO:

Reversibile.

### PARTI IN DOTAZIONE:

3 chiavi, coppia borchie cod. 0590 N,
2 sottofrontali cod. 0624 N (frontale 25 mm) oppure 2 cod. 0625 N (frontale 22 mm), viti di fissaggio in acciaio inox, istruzioni di montaggio.

| COD. | E | F | | mandate throws | kg | | |
|---|---|---|---|---|---|---|---|
| **5948** | 90 | 25 | 5100/06 | 4 | 1,13 | 1 | 5 |
| **5948/F22** | 90 | 22 | 5100/06 | 4 | 1,11 | 1 | 5 |
| **5948/1** | Chiavi lunghe | | 5101/06 | - | + 0,01 | - | - |

## CATENACCIO E SCROCCO 3 PUNTI DI CHIUSURA

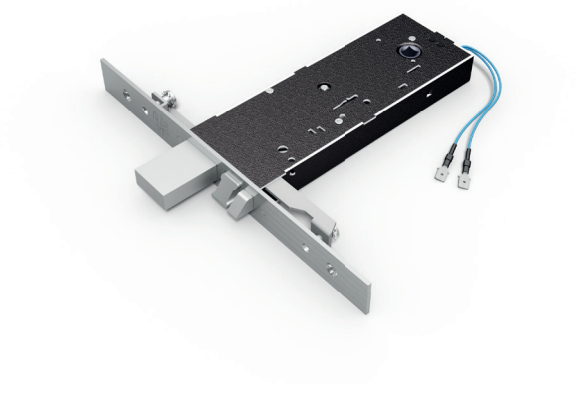

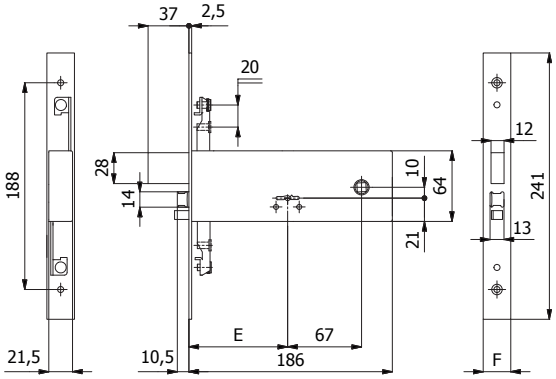


### CARATTERISTICHE COSTRUTTIVE:

Scatola e coperchio in acciaio zincato e plastificato - Frontale in acciaio inox - Catenaccio in acciaio nichelato - Pistone di ricarica in acciaio nichelato - Scrocco in lega speciale nichelata - Ingegno maniglia in acciaio brunito foro ⌀ 8 mm - Bobina cod. 049 (12V-10W a.c.) CE.

### FUNZIONAMENTO:

Catenaccio comandato dalla chiave - Scrocco comandato dalla chiave, dalla maniglia, dal comando elettrico a distanza o dal pulsante meccanico cod. 058 - Il funzionamento è garantito anche in mancanza di corrente.

### FERMO A GIORNO:

Con il pulsante meccanico cod. 059 è consentito il bloccaggio dell'elettroserratura in posizione di "aperto".

### MANO:

Reversibile.

### PARTI IN DOTAZIONE:

3 chiavi, coppia borchie cod. 0590 N,
2 sottofrontali cod. 0624 N (frontale 25 mm) oppure 2 cod. 0625 N (frontale 22 mm), viti di fissaggio in acciaio inox, istruzioni di montaggio.

| COD. | E | F | | mandate throws | kg | | |
|---|---|---|---|---|---|---|---|
| **5978** | 90 | 25 | 5100/06 | 4 | 1,21 | 1 | 5 |
| **5978/F22** | 90 | 22 | 5100/06 | 4 | 1,19 | 1 | 5 |
| **5978/1** | Chiavi lunghe | | 5101/06 | - | + 0,01 | - | - |