414
Certificazioni

415
Maniglioni antipanico

418
Comandi esterni

421
Accessori per
maniglioni antipanico

422
Schemi di
applicazione per porte

PROGETTATI E CERTIFICATI SECONDO LA NORMA EUROPEA

UNI EN 1125:2008 - ICIM 0040CS									
3	7	7	A	1	4	2	2	A	A

CATEGORIA D'USO

3 = uso molto frequente da parte di persone che possono non prestare attenzione, cioè possibilità di incidente o uso improprio

RESISTENZA ALLA CORROSIONE

4 = altissima resistenza (240 h)

DURABILITÀ

7 = 200.000 cicli

Classificazione ICIM = 500.000 cicli

SICUREZZA PER I BENI

2 = la sicurezza dei beni risulta secondaria rispetto a quella delle persone

MASSA DELLA PORTA

7 = oltre 200 Kg
Classificazione ICIM = 300 Kg

SPORGENZA DELLA BARRA

2 = fino a 100 mm (standard)

IDONEITA ALL'USO SU PORTE TAGLIAFUOCO/ ANTIFUMO

A = adatto a porte antifumo

TIPO DI AZIONAMENTO

A = barra a spinta

SICUREZZA PER LE PERSONE

1 = grado massimo per garantire la sicurezza delle persone

CAMPO DI APPLICAZIONE DELLA PORTA

A = porta ad un'anta o porta a due ante: anta attiva o passiva

VISITA LA NOSTRA PAGINA CERTIFICAZIONI

TRIPLICE (MODULARE)

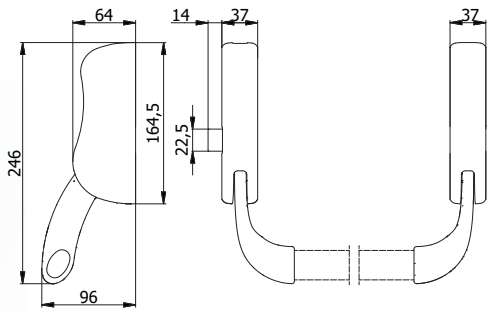

CARATTERISTICHE COSTRUTTIVE:
Scatole in acciaio zincato - Coperchi in alluminio verniciato - Leve in lega speciale verniciata - Scrocco in lega speciale cromata - Molle in acciaio inox.

FUNZIONAMENTO:
Scrocco comandato dalla barra orizzontale o dai comandi esterni.

PARTI IN DOTAZIONE:
Contropiastra laterale, tappi in nylon, viti di fissaggio, istruzioni di montaggio, dime di foratura.

COD.	Mano	Finitura			kg		
6213	Reversibile	Nero	RAL 9005		2,18	1	10
6213/B	Reversibile	Bianco	RAL 9010		2,18	1	10
6213/B16	Reversibile	Bianco	RAL 9016		2,18	1	10
6213/G	Reversibile	Grigio	RAL 7040		2,18	1	10
6213/X	Reversibile	Inox satinato	-		2,18	1	10
6213 DX	Destra	Nero	RAL 9005		1,95	1	10
6213/B DX	Destra	Bianco	RAL 9010		1,95	1	10
6213/B16 DX	Destra	Bianco	RAL 9016		1,95	1	10
6213/G DX	Destra	Grigio	RAL 7040		1,95	1	10
6213/X DX	Destra	Inox satinato	-		1,95	1	10
6213 SX	Sinistro	Nero	RAL 9005		1,95	1	10
6213/B SX	Sinistro	Bianco	RAL 9010		1,95	1	10
6213/B16 SX	Sinistro	Bianco	RAL 9016		1,95	1	10
6213/G SX	Sinistro	Grigio	RAL 7040		1,95	1	10
6213/X SX	Sinistro	Inox satinato	-		1,95	1	10

BARRE ORIZZONTALI

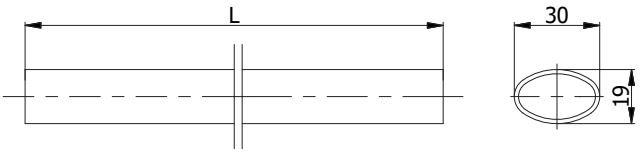

MATERIALE:
Acciaio verniciato.

PARTI IN DOTAZIONE:
Tappi in nylon.

COD.	L	Finitura			kg		
6005 AB	1130	Bianco	RAL 9010		1,06	10	-
6005 AB16	1130	Bianco	RAL 9016		1,06	10	-
6005 AG	1130	Grigio	RAL 7040		1,06	10	-
6005 AN	1130	Nero	RAL 9005		1,06	10	-
6005 AR	1130	Rosso	RAL 3020		1,06	10	-
6005 AV	1130	Verde	RAL 6024		1,06	10	-
6006 AB	1480	Bianco	RAL 9010		1,32	10	-
6006 AB16	1480	Bianco	RAL 9016		1,32	10	-
6006 AG	1480	Grigio	RAL 7040		1,32	10	-
6006 AN	1480	Nero	RAL 9005		1,32	10	-
6006 AR	1480	Rosso	RAL 3020		1,32	10	-
6006 AV	1480	Verde	RAL 6024		1,32	10	-

MATERIALE:
Acciaio inox.

PARTI IN DOTAZIONE:
Tappi in nylon.

COD.	L	Finitura		kg		
6005 X	1130	Satinato		1,20	10	-
6006 X	1330	Satinato		1,50	10	-

KIT DEVIATORI ALTO/BASSO

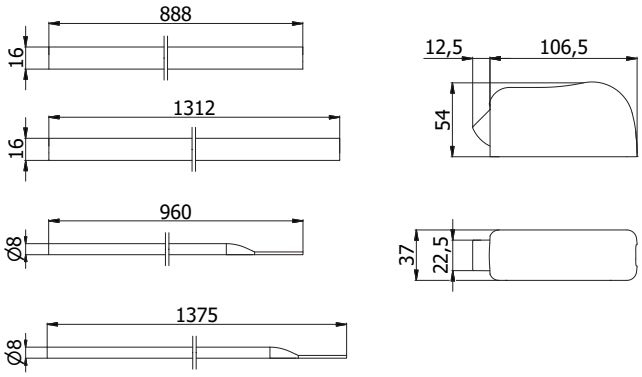

CARATTERISTICHE COSTRUTTIVE:
Scatole in acciaio zincato - Coperchi in alluminio verniciato - Scrocchi in lega speciale cromata - Molle in acciaio inox - Aste in acciaio zincato - Copriasta in alluminio verniciato.

APPLICAZIONE:
Maniglioni antipanico triplici.

PARTI IN DOTAZIONE:
Contropiastra laterale, contropiastra a pavimento, viti e accessori di fissaggio.

COD.	Finitura			kg		
6040	Nero	RAL 9005		2,22	1	-
6040/B	Bianco	RAL 9010		2,22	1	-
6040/B16	Bianco	RAL 9016		2,22	1	-
6040/G	Grigio	RAL 7040		2,22	1	-
6040/X	Inox satinato			2,22	1	-

KIT DEVIATORI LATERALI

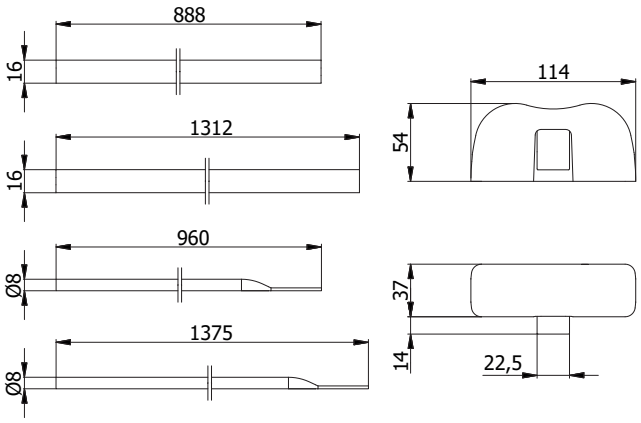

CARATTERISTICHE COSTRUTTIVE:
Scatole in acciaio zincato - Coperchi in alluminio verniciato - Scrocchi in lega speciale cromata - Molle in acciaio inox - Aste in acciaio zincato - Copriasta in alluminio verniciato.

APPLICAZIONE:
Maniglioni antipanico triplici.

PARTI IN DOTAZIONE:
2 contropiastre laterali, viti e accessori di fissaggio.

COD.	Finitura			kg		
6041	Nero	RAL 9005		2,21	1	-
6041/B	Bianco	RAL 9010		2,21	1	-
6041/B16	Bianco	RAL 9016		2,21	1	-
6041/G	Grigio	RAL 7040		2,21	1	-
6041/X	Inox satinato			2,21	1	-

PLACCA ESTERNA CON MANIGLIA E CILINDRO

CARATTERISTICHE COSTRUTTIVE:
Scatola e maniglia in lega speciale verniciata - Coperchio in acciaio zincato e plastificato.

FUNZIONAMENTO:
Apertura porta comandata dalla maniglia - Blocco maniglia comandato dalla chiave (maniglia fissa).

PARTI IN DOTAZIONE:
Cilindro cod. 121/04 L, 3 chiavi, viti di fissaggio, istruzioni di montaggio, dima di foratura.

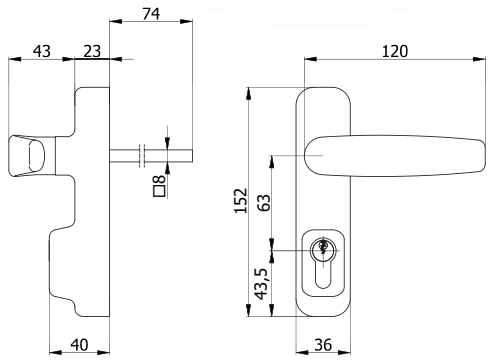

COD.			Finitura		kg		
6011	121/04 L	105/05	Nero RAL 9005		1,00	1	-
6011/B	121/04 L	105/05	Bianco RAL 9010		1,00	1	-
6011/B16	121/04 L	105/05	Bianco RAL 9016		1,00	1	-
6011/G	121/04 L	105/05	Grigio RAL 7040		1,00	1	-
6011/X	121/04 L	105/05	Inox satinato		1,00	1	-

PLACCA ESTERNA CON MANIGLIA LIBERA E CILINDRO

CARATTERISTICHE COSTRUTTIVE:
Scatola e maniglia in lega speciale verniciata - Coperchio in acciaio zincato e plastificato.

FUNZIONAMENTO:
Apertura porta comandata dalla maniglia - Blocco maniglia comandato dalla chiave (maniglia frizionata).

PARTI IN DOTAZIONE:
Cilindro cod. 121/04 L, 3 chiavi, viti di fissaggio, istruzioni di montaggio, dima di foratura.

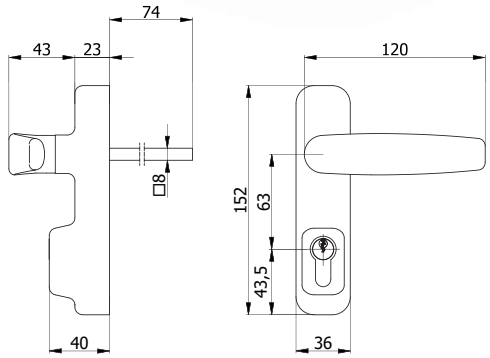

COD.			Finitura		kg		
6012	121/04 L	105/05	Nero RAL 9005		0,99	1	-
6012/B	121/04 L	105/05	Bianco RAL 9010		0,99	1	-
6012/B16	121/04 L	105/05	Bianco RAL 9016		0,99	1	-
6012/G	121/04 L	105/05	Grigio RAL 7040		0,99	1	-
6012/X	121/04 L	105/05	Inox satinato		0,99	1	-

PLACCA ESTERNA CON MANIGLIA E CILINDRO A CHIAVE PIATTA

CARATTERISTICHE COSTRUTTIVE:
Scatola e maniglia in lega speciale verniciata - Coperchio in acciaio zincato e plastificato.

FUNZIONAMENTO:
Apertura porta comandata dalla maniglia - Blocco maniglia comandato dalla chiave (maniglia fissa).

PARTI IN DOTAZIONE:
Cilindro cod. 2121/04 L, 3 chiavi, viti di fissaggio, istruzioni di montaggio, dima di foratura.

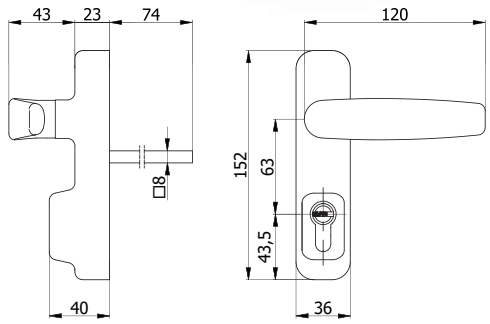

COD.			Finitura		Kg		
6013	2121/04 L	2020/06	Nero RAL 9005		1,02	1	-
6013/B	2121/04 L	2020/06	Bianco RAL 9010		1,02	1	-
6013/B16	2121/04 L	2020/06	Bianco RAL 9016		1,02	1	-
6013/G	2121/04 L	2020/06	Grigio RAL 7040		1,02	1	-
6013/X	2121/04 L	2020/06	Inox satinato		1,02	1	-

PLACCA ESTERNA CON MANIGLIA LIBERA E CILINDRO A CHIAVE PIATTA

CARATTERISTICHE COSTRUTTIVE:
Scatola e maniglia in lega speciale verniciata - Coperchio in acciaio zincato e plastificato.

FUNZIONAMENTO:
Apertura porta comandata dalla maniglia - Blocco maniglia comandato dalla chiave (maniglia frizionata).

PARTI IN DOTAZIONE:
Cilindro cod. 2121/04 L, 3 chiavi, viti di fissaggio, istruzioni di montaggio, dima di foratura.

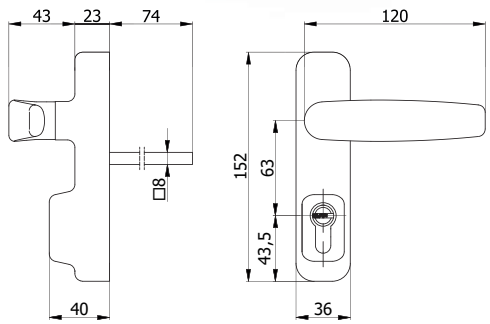

COD.			Finitura		Kg		
6014	2121/04 L	2020/06	Nero RAL 9005		1,01	1	-
6014/B	2121/04 L	2020/06	Bianco RAL 9010		1,01	1	-
6014/B16	2121/04 L	2020/06	Bianco RAL 9016		1,01	1	-
6014/G	2121/04 L	2020/06	Grigio RAL 7040		1,01	1	-
6014/X	2121/04 L	2020/06	Inox satinato		1,01	1	-

MEZZO CILINDRO Chiave a cresta

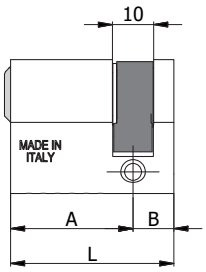

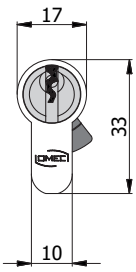

CARATTERISTICHE COSTRUTTIVE:
Corpo in alluminio ad alta resistenza - Barilotto in ottone nichelato con guida-chiave - Perni e controperni in acciaio inox - Molle in acciaio inox - Camma DIN disassata di 30° in acciaio autolubrificante - Chiavi in ottone nichelato.

FUNZIONAMENTO:
Rotazione della chiave di 360°.

PARTI IN DOTAZIONE:
3 chiavi.

VARIANTI A RICHIESTA:
Impianti speciali KA-MK-GMK-CL

COD.	L	A	B			kg		
121/04 L*	40	30	10	5	105/05	0,10	1	10
121/12 L	97	87	10	5	105/05	0,17	1	5
121/13 L	107	97	10	5	105/05	0,18	1	5
121/24 L	70	60	10	5	105/05	0,14	1	10
121/26 L	80	70	10	5	105/05	0,14	1	10

*Per placche esterne cod. 6011 - 6012

MEZZO CILINDRO Chiave piatta

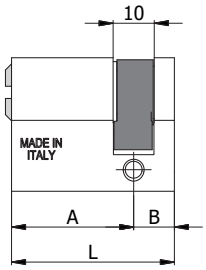

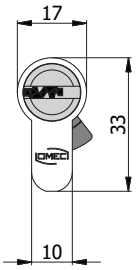

CARATTERISTICHE COSTRUTTIVE:
Corpo in alluminio ad alta resistenza - Barilotto in ottone nichelato con guida-chiave - Perni e controperni in acciaio inox - Molle in acciaio inox - Camma DIN disassata di 30° in acciaio autolubrificante - Chiavi piatte reversibili in alpacca con numero di codice.

FUNZIONAMENTO:
Rotazione della chiave di 360°.

PARTI IN DOTAZIONE:
3 chiavi.

VARIANTI A RICHIESTA:
Impianti speciali KA-MK-GMK-CL

COD.	L	A	B			kg		
2121/04 L*	40	30	10	6	2020/06	0,11	1	10
2121/24 L	70	60	10	6	2020/06	0,18	1	10
2121/26 L	80	70	10	6	2020/06	0,20	1	10
2121/27 L	90	80	10	6	2020/06	0,22	1	5

*Per placche esterne cod. 6013 - 6014

ASTA LUNGA PER DEVIATORI

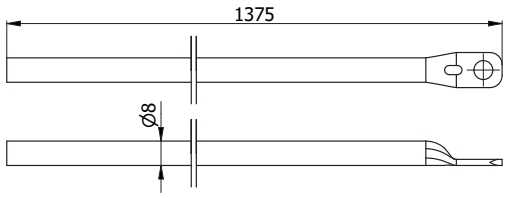

COD.	Materiale	kg		
AST006.0	Acciaio zincato	0,231	10	-

CONTROPIASTRA LATERALE

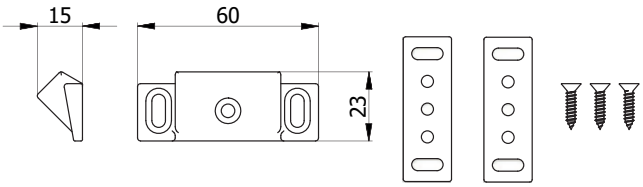

COD.	Materiale	kg		
ANY117.0	Lega speciale verniciata nera	0,085	10	-
ANY118.0	Lega speciale cromata	0,085	10	-

COPRIASTA LUNGO

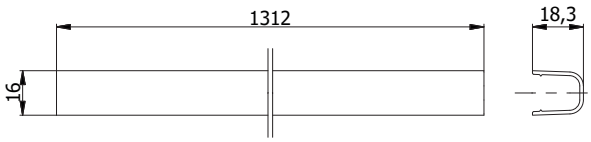

COD.	Material		kg		
AST016.0	Alluminio nero	RAL 9005	0,224	10	-
AST022.0	Alluminio bianco	RAL 9010	0,224	10	-
AST025.0	Alluminio grigio	RAL 7040	0,224	10	-
AST052.0	Alluminio satinato	-	0,224	10	-
AST055.0	Alluminio bianco	RAL 9016	0,224	10	-

CONTROPIASTRA A PAVIMENTO

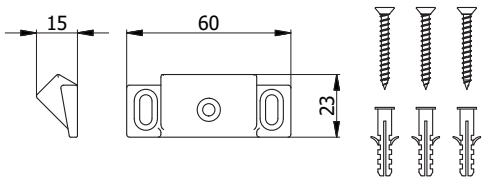

COD.	Materiale	kg		
ANY119.0	Lega speciale verniciata nera	0,055	10	-
ANY120.0	Lega speciale cromata	0,055	10	-

KIT DI PROLUNGA PER DEVIATORI

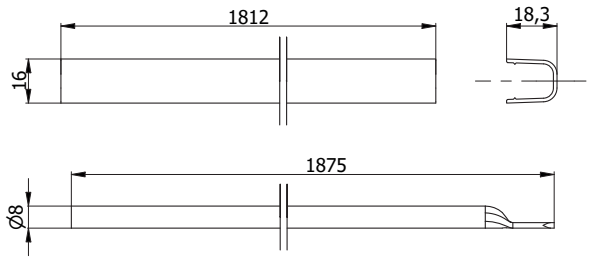

Per porte fino a 3000 mm di altezza

COD.	Material		kg		
6032	Nero	RAL 9005	0,650	5	-
6032/B	Bianco	RAL 9010	0,650	5	-
6032/B16	Bianco	RAL 9016	0,650	5	-
6032/G	Grigio	RAL 7040	0,650	5	-
6032/X	Inox satinato	-	0,650	5	-

UN PUNTO DI CHIUSURA

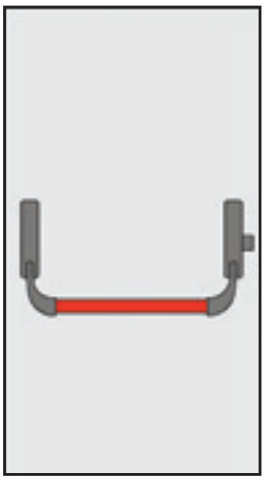

6213
6213 DX

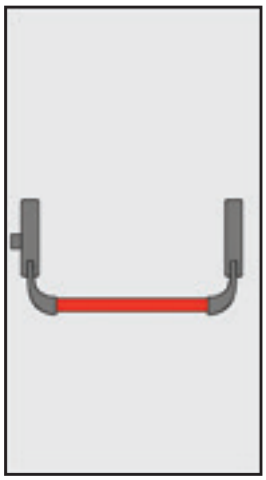

6213
6213 SX

DUE PUNTI DI CHIUSURA

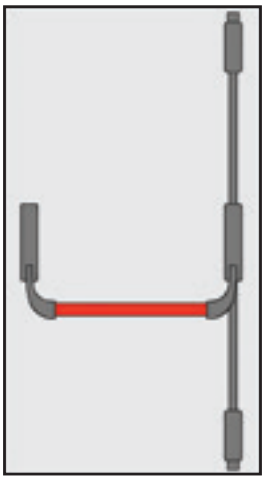

6213 + 6040
6213 DX + 6040

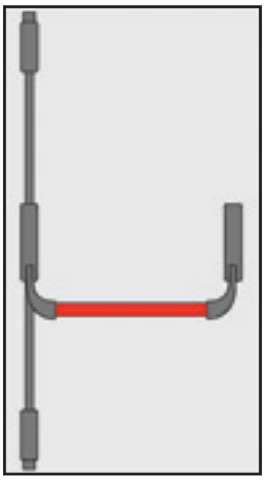

6213 + 6040
6213 SX + 6040

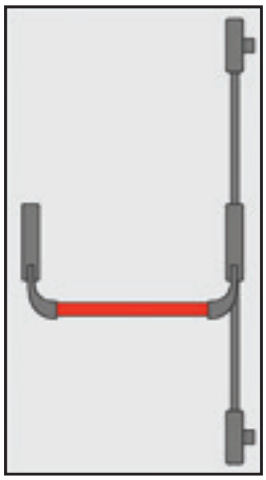

6213 + 6041
6213 DX + 6041

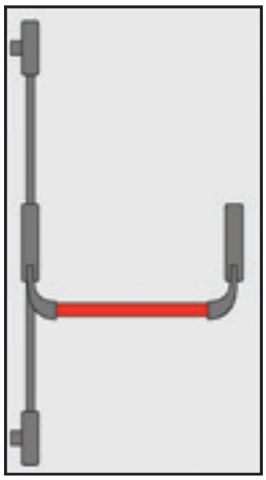

6213 + 6041
6213 SX + 6041

TRE PUNTI DI CHIUSURA

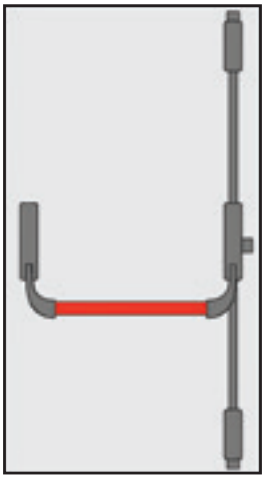

6213 + 6040
6213 DX + 6040

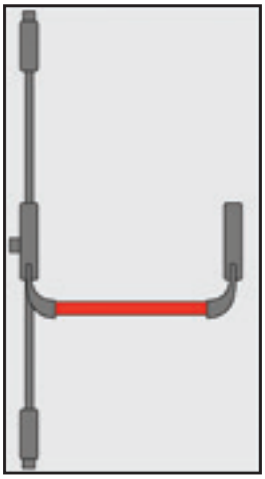

6213 + 6040
6213 SX + 6040

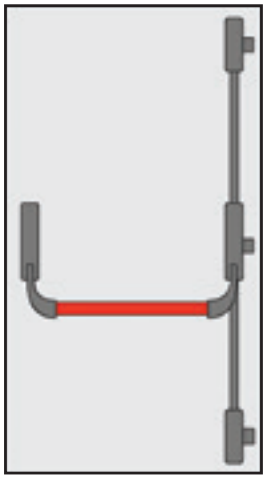

6213 + 6041
6213 DX + 6041

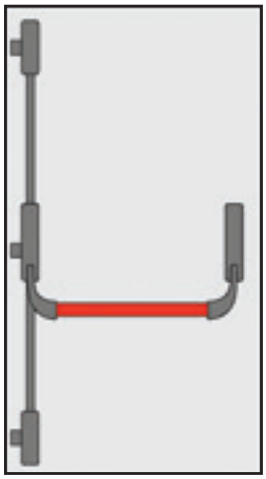

6213 + 6041
6213 SX + 6041

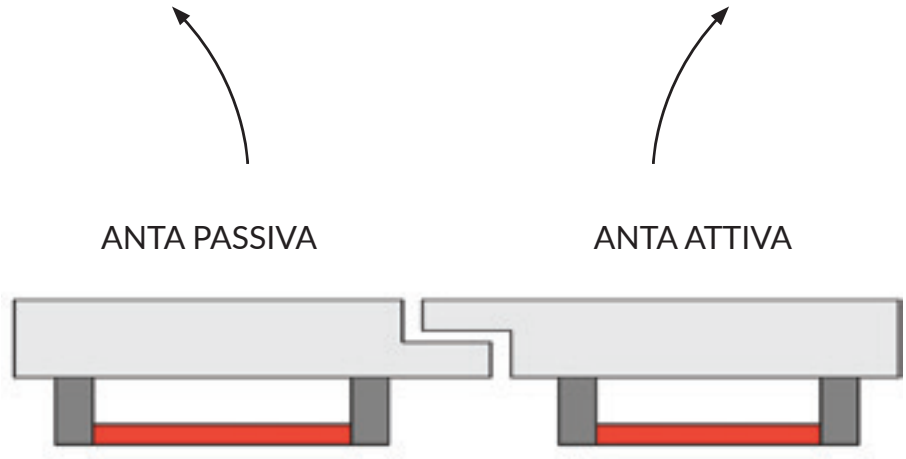

TRE PUNTI DI CHIUSURA

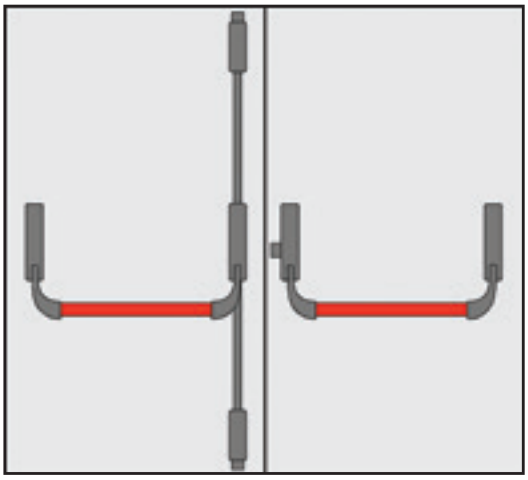

6213 + 6040
6213 DX + 6040

6213
6213 SX

QUATTRO PUNTI DI CHIUSURA

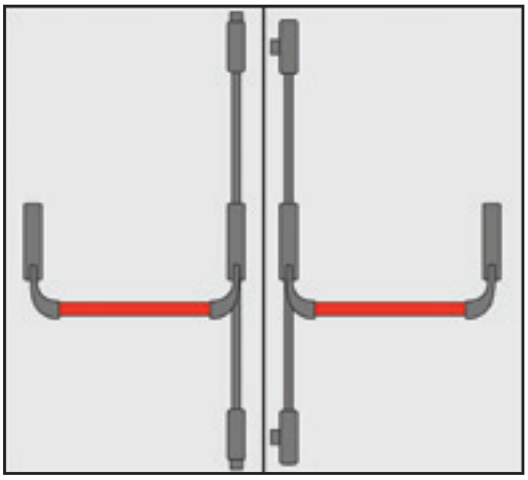

6213 + 6040
6213 DX + 6040

6213 + 6041
6213 SX + 6041

CINQUE PUNTI DI CHIUSURA

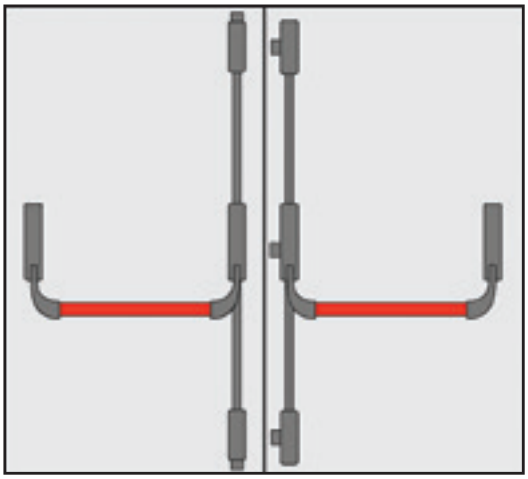

6213 + 6040
6213 DX + 6040

6213 + 6041
6213 SX + 6041

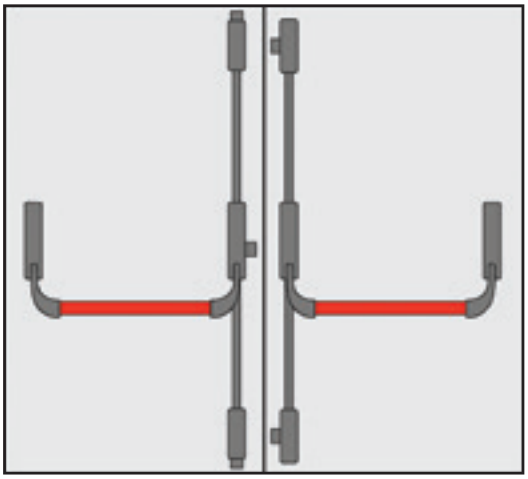

6213 + 6040
6213 DX + 6040

6213 + 6041
6213 SX + 6041